Bảng dữ liệu sản phẩm

1152 Series — CÀNG KIỂU B GIẢM MA SÁT

XPU Đường kính bánh xe × Chiều rộng bánh xe 200 x 66mm

EAN

KS-11520800641011

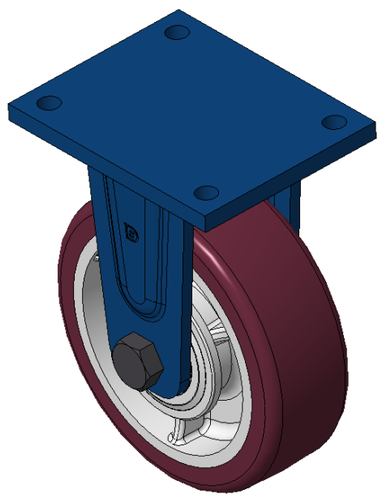

Hình ảnh có thể khác với sản phẩm gốc

Bánh xe cố định, khung thép hàn, sơn phủ màu xanh Lắp đế, khoảng cách lỗ 140x105mm Lõi bánh xe bằng gang, gai polyurethane chất lượng cao, phay màu đỏ tía Vòng bi bánh xe – vòng bi cầu chính xác

Mặt bánh xe: Được làm bằng polyurethane chất lượng cao

Lõi bánh xe: lõi sắt/lõi gang

Mô tả sản phẩm chỉ mang tính chất tham khảo. Sản phẩm thực tế sẽ được ưu tiên.

Quy cách chi tiết sản phẩm

◉ đơn vị mét ○ đế quốc

Đường kính bánh xe	200mm
Chiều rộng bánh xe	66mm
vòng bi bánh xe	Bánh xe trang bị vòng bi bi
Quy cách tấm lắp	175 x 140mm
khoảng cách các lỗ trên tấm nền	140x105mm
Khoảng cách các lỗ lắp	15mm
Tổng chiều cao	255mm
Độ cứng	94±5° Shore A
Tải trọng (động)	1500kgs
Tải trọng (tĩnh)	2250kgs
Nhiệt độ	-20°C to +80°C
Càng bánh xe	Cố định
Thép không gỉ	N/A
Dẫn điện	N/A
Chống tĩnh điện	N/A
Trọng lượng bánh xe đẩy	8.09kgs
Tiêu chuẩn kiểm nghiệm	ISO22883

Tổng quan ưu điểm

Độ di chuyển mượt mà	● ● ● ● ○
Chế độ im lặng	● ● ● ● ○
Bảo vệ mặt sàn	● ● ● ● ●

Bản vẽ 2D kích thước bánh xe đẩy

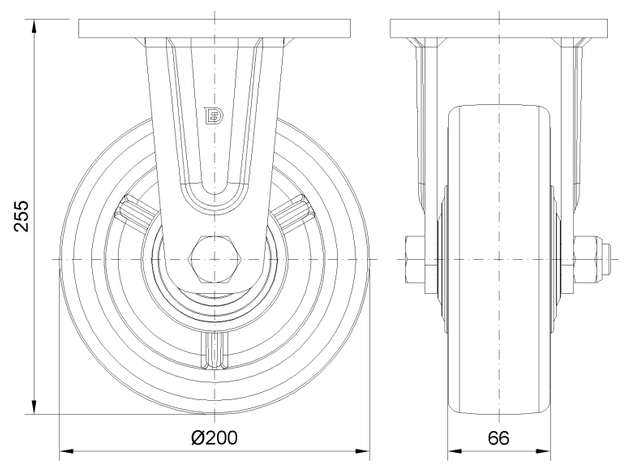

Bản vẽ 2D kích thước tấm lắp

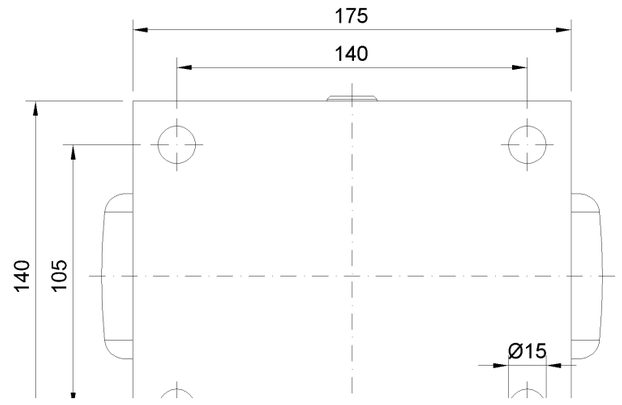

Bản vẽ chỉ mang tính chất tham khảo có thể khác với sản phẩm thực tế.

* Nếu có bất kỳ sai lệch nào giữa thông số hệ mét và thông số hệ inch, vui lòng tham khảo thông số hệ mét

© Bản quyền thuộc về 2025 DershengInternational www.dersheng.com