产品数据表

1152 抗阻系列

MRC 轮 (透明) 轮径 × 轮宽 250×50mm

EAN

KS-11521000074121

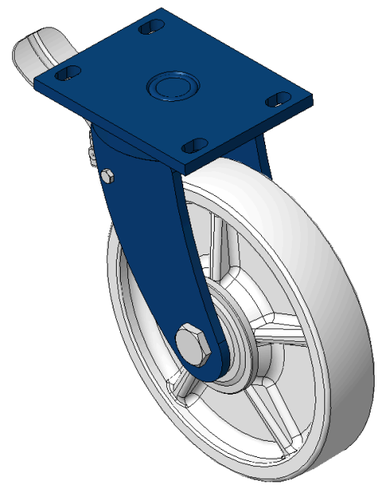

图片可能与原始产品有所落差

配有后煞式，锁定系统的脚轮，焊接钢板架，表面蓝漆
底板式安装装置，孔距140x85
热可塑性塑料轮芯、轮面本色
轮子轴承—精密滚珠

轮面：热塑性塑料（PA6）
轮芯：热塑性塑料（PA6）

产品说明仅供参考一切以实体产品为主

产品详细规格

◉ 公制 ○ 英制

轮径	250mm
轮宽	50mm
轮子轴承	搭配滚珠轴承的轮子
底板规格	167 x 130mm
底板孔距	140x85mm
底板孔径	22 x 13mm
偏心距	63mm
旋转干涉	386mm
总高	305mm
旋转半径	193mm
硬度	75±5° Shore D
荷重(动态)	800kgs
荷重(静态)	1200kgs
温度	-20°C to +80°C
脚架样式	后煞
不锈钢	否
导电	否
抗静电	否
脚轮重量	8.60kgs
测试标准	ISO22883

优势简览

滚动顺畅	●●●●●
静音表现	●●○○○
保护地板	●●○○○

脚轮外观尺寸2D图档

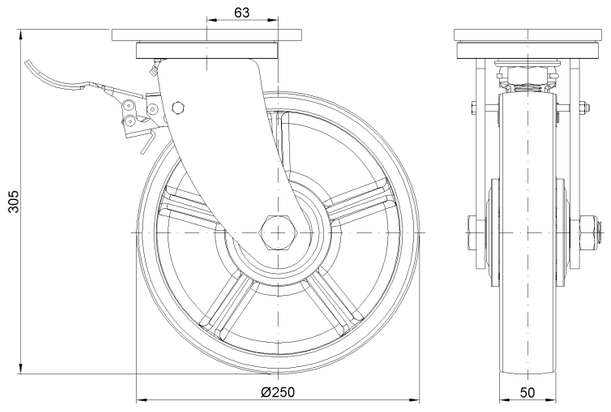

底板外观尺寸2D图档

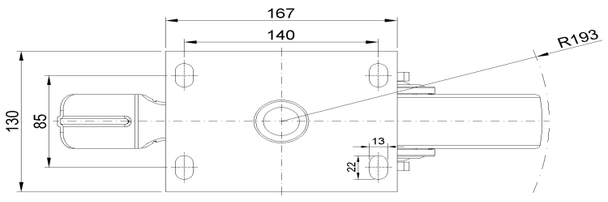

* 对公制和英制规格之间有任何偏差疑虑，请以公制规格为主。

© 版权所有 2026 得胜上好轮 www.dersheng.com