产品数据表

1155-2 全塑-2系列

PPR輪 輪徑 × 輪寬 75 x 24 mm

EAN

KS-11550303264013

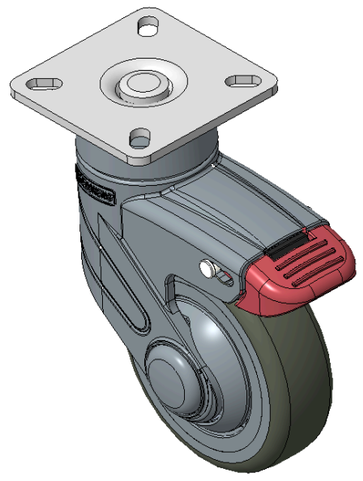

圖片可能與原始產品有所落差

活动式锁定系统的脚轮，42.5×42.5斜孔底板
蓝灰色聚酰胺脚架，底板式安装
防锈，耐腐蚀，转动灵活，适用 于低、中型台车
耐冲击聚丙烯轮芯，热塑性弹性體（TPR）轮面
深灰色，轮子轴承—精密滚珠

轮面：热塑性橡胶弹性體(TPR)
轮芯：采用优质耐冲击聚丙烯

產品說明僅供參考一切以實體產品為主

產品詳細規格

◉ 公制 ○ 英制

輪徑	75mm
輪寬	25mm
輪子軸承	搭配滚珠軸承的輪子
底板規格	60 x 60mm
底板孔距	42.5×42.5mm
底板孔徑	10.9 x 6mm
偏心距	32mm
旋轉干涉	164mm
總高	120mm
旋轉半徑	82mm
硬度	82±5° Shore A
荷重(動態)	50kgs
荷重(靜態)	75kgs
溫度	-20°C to +60°C
腳架樣式	活動
不銹鋼	否
導電	否
抗靜電	否
腳輪重量	0.32kgs
測試標準	ISO22881

優勢簡覽

滾動順暢	●●●●○
靜音表現	●●●●○
保護地板	●●●●●

腳輪外觀尺寸2D圖檔

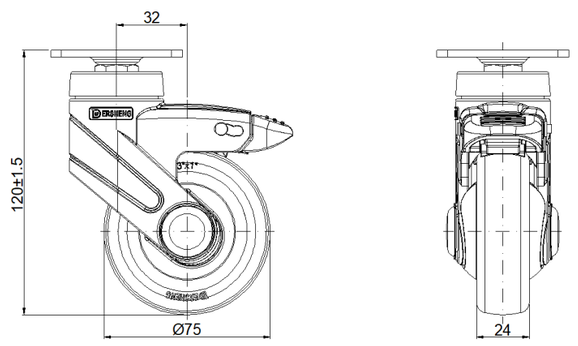

底板外觀尺寸2D圖檔

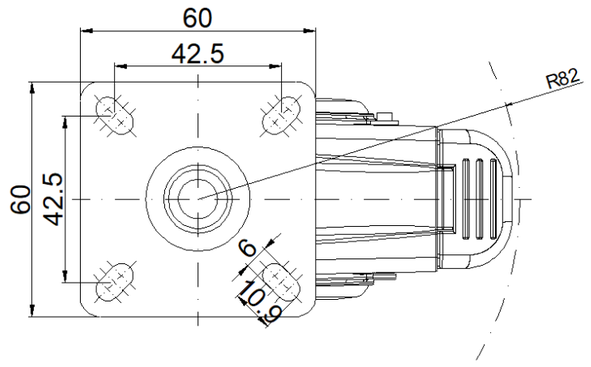

* 對公制和英制規格之間有任何偏差疑慮，請以公制規格為主。

© 版權所有 2026 得胜上好輪 www.dersheng.com