產品數據表

# 1155 全塑-1系列

全效輪(藍灰) 輪徑 × 輪寬 100 x 31mm

EAN

KS-11550400458043

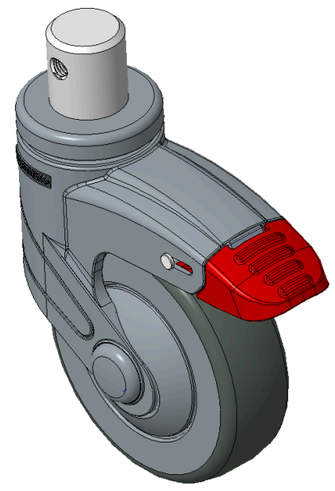

圖片可能與原始產品有所落差

长双煞式锁定系统的脚轮，插心铆钉—Ø28x30L
蓝灰脚架采用聚醯胺增强料，插杆式安装
防銹，耐腐蚀，美观，经济，转动灵活
耐冲击聚丙烯轮芯，热塑性弹性體（TPR）轮面
深灰色，轮子轴承—精密滚珠

轮面：热塑性橡胶弹性體(TPR)
轮芯：采用优质耐冲击聚丙烯

產品說明僅供參考一切以實體產品為主

## 產品詳細規格

◉ 公制 ○ 英制

| | |
|---|---|
| 輪徑 | 100mm |
| 輪寬 | 31mm |
| 輪子軸承 | 搭配滚珠軸承的輪子 |
| 插桿直徑 | 28mm |
| 插桿長度 | 30mm |
| 偏心距 | 36mm |
| 旋轉干涉 | 226mm |
| 總高 | 138mm |
| 旋轉半徑 | 113mm |
| 硬度 | 72±5° Shore A |
| 荷重(動態) | 90kgs |
| 荷重(靜態) | 135kgs |
| 溫度 | -20°C to +60°C |
| 腳架樣式 | 雙煞 |
| 不銹鋼 | 否 |
| 導電 | 否 |
| 抗靜電 | 否 |
| 腳輪重量 | 0.59kgs |
| 測試標準 | ISO22881 |

## 優勢簡覽

| | |
|---|---|
| 滚動順暢 | ●●●●● |
| 靜音表現 | ●●●●● |
| 保護地板 | ●●●●● |

## 腳輪外觀尺寸2D圖檔

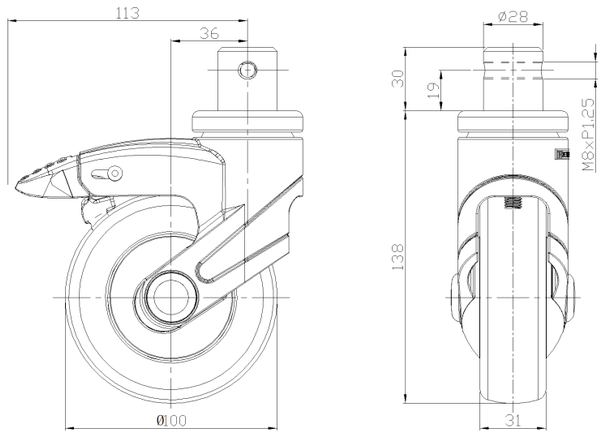


## 插桿外觀尺寸2D圖檔

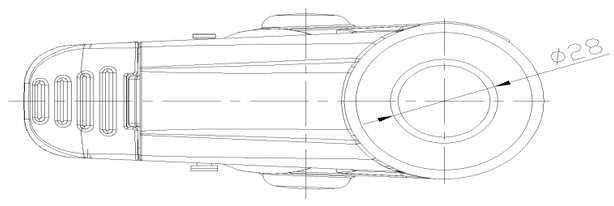


* 對公制和英制規格之間有任何偏差疑慮，請以公制規格為主。

© 版權所有 2026 得胜上好輪 www.dersheng.com