产品数据表

# 1155-2 全塑-2系列

经典 PPR 轮（珠光深灰）轮径 × 轮宽 100 x 24mm

EAN

KS-11550403267013

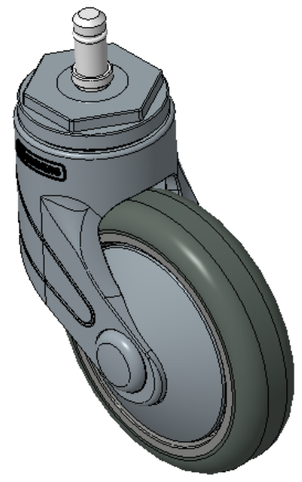

图片可能与原始产品有所落差

活动式脚轮，插心铆钉—Ø11x22L
蓝灰脚架采用聚醚胺增强料，插杆式安装
防锈，耐腐蚀，美观，经济，转动灵活
耐冲击聚丙烯轮芯，热塑性弹性体（TPR）轮面
珠光深灰色，轮子—轴承式，附防尘盖

轮面：热塑性橡胶弹性体(TPR)
轮芯：采用优质耐冲击聚丙烯

产品说明仅供参考一切以实体产品为主

## 产品详细规格

◉ 公制 ○ 英制

| | |
|---|---|
| 轮径 | 100mm |
| 轮宽 | 24mm |
| 轮子轴承 | 搭配滚珠轴承的轮子 |
| 插杆直径 | 11mm |
| 插杆长度 | 22mm |
| 偏心距 | 36mm |
| 旋转干涉 | 174mm |
| 总高 | 139mm |
| 旋转半径 | 87mm |
| 硬度 | 82±5° Shore A |
| 荷重(动态) | 50kgs |
| 荷重(静态) | 75kgs |
| 温度 | -20°C to +60°C |
| 脚架样式 | 活动 |
| 不锈钢 | 否 |
| 导电 | 否 |
| 抗静电 | 否 |
| 脚轮重量 | 0.31kgs |
| 测试标准 | ISO22881 |

## 优势简览

| | |
|---|---|
| 滚动顺畅 | ●●●●○ |
| 静音表现 | ●●●●○ |
| 保护地板 | ●●●●● |

## 脚轮外观尺寸2D图档

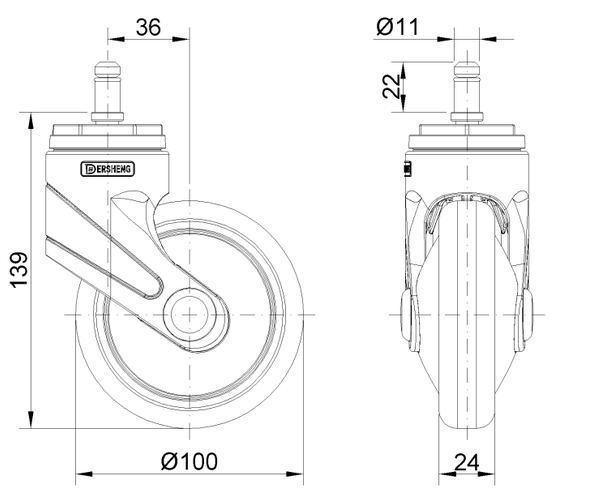


## 插杆外观尺寸2D图档

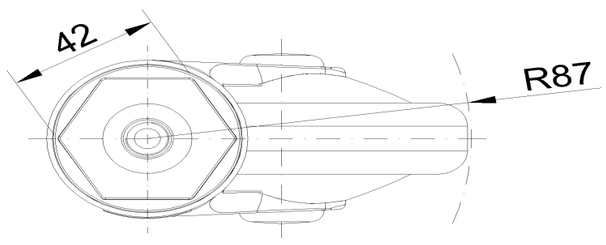


* 对公制和英制规格之间有任何偏差疑虑，请以公制规格为主。

© 版权所有 2026 得胜上好轮 www.dersheng.com