产品数据表

1155-1 輕塑-1系列

經典PPR輪（黑黑色） 輪徑 × 輪寬 100 x 31mm

EAN

KS-11550493268013

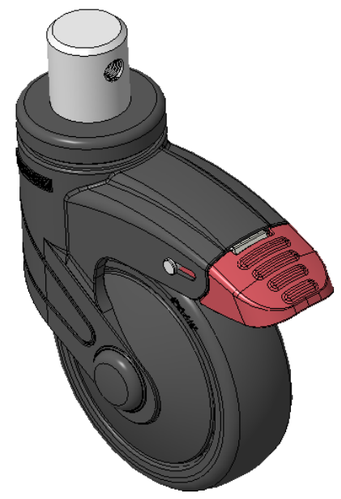

圖片可能與原始產品有所落差

雙煞式鎖定係統的腳輪，插心鉚釘—Ø28x30L
黑色腳架採用聚醯胺增強料，插桿式安裝
防銹，耐腐蝕，美觀，經濟，轉動靈活
耐衝擊聚丙烯輪芯，熱塑性彈性體（TPR）輪面
黑色，輪子軸承—精密滾珠

輪面：熱塑性橡膠彈性體(TPR)
輪芯：採用優質耐衝擊聚丙烯

產品說明僅供參考一切以實體產品為主

產品詳細規格

◉ 公制 ○ 英制

輪徑	100mm
輪寬	31mm
輪子軸承	搭配滾珠軸承的輪子
插桿直徑	28mm
插桿長度	30mm
偏心距	36mm
旋轉干涉	226mm
總高	138mm
旋轉半徑	113mm
硬度	82±5° Shore A
荷重(動態)	80kgs
荷重(靜態)	120kgs
溫度	-20°C to +60°C
腳架樣式	雙煞
不銹鋼	否
導電	否
抗靜電	否
腳輪重量	0.68kgs
測試標準	ISO22883

優勢簡覽

滾動順暢	●●●●○
靜音表現	●●●●○
保護地板	●●●●●

腳輪外觀尺寸2D圖檔

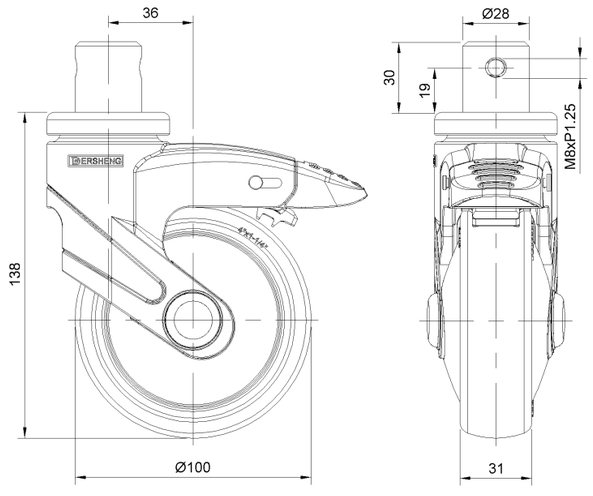

插桿外觀尺寸2D圖檔

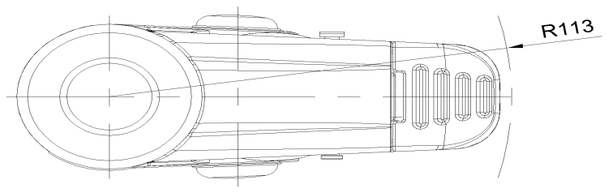

* 對公制和英制規格之間有任何偏差疑慮，請以公制規格為主。

© 版權所有 2025 得胜上好輪 www.dersheng.com