Bảng dữ liệu sản phẩm

1156 Series — SERIES 56 BÁNH XE KHÓA TRUNG TÂM

Bánh xe hiệu ứng đầy đủ cổ điển (trắng và xám đậm) Đường kính bánh xe × Chiều rộng bánh xe 125 x 31

EAN

KS-11560500458023

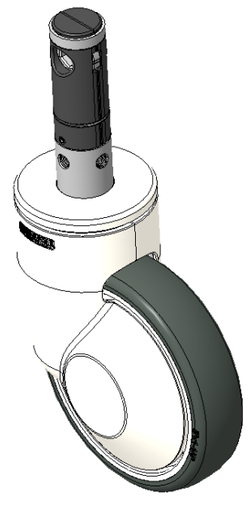

Hình ảnh có thể khác với sản phẩm gốc

Cần điều khiển dài, bộ điều khiển cam lỗ lục giác, bánh xe phanh khóa tâm toàn phần hoặc định hướng
Chân thép, vỏ trang trí bên ngoài màu trắng
Chống gỉ, chống ăn mòn, thẩm mỹ và xoay trơn tru
Lõi bánh xe bằng polypropylene chống va đập, bề mặt bánh xe bằng nhựa nhiệt dẻo đàn hồi (TPR)
Vòng bi bánh xe màu xám đậm—vòng bi chính xác

Bề mặt bánh xe: Cao su nhiệt dẻo đàn hồi (TPR)

Lõi bánh xe: Được làm bằng polypropylen chống va đập chất lượng cao

Mô tả sản phẩm chỉ mang tính chất tham khảo. Sản phẩm thực tế sẽ được ưu tiên.

Quy cách chi tiết sản phẩm

◉ đơn vị mét ○ đế quốc

Đường kính bánh xe	125mm
Chiều rộng bánh xe	31mm
vòng bi bánh xe	Bánh xe trang bị vòng bi bi
đường kính cọc	28mm
chiều dài cọc	96mm
Độ lệch tâm	35mm
Sự can thiệp quay	195mm
Tổng chiều cao	158.5mm
Bán kính xoay	97.5mm
Độ cứng	72±5° Shore A
Tải trọng (động)	120kgs
Tải trọng (tĩnh)	187.5kgs
Nhiệt độ	-20°C to +60°C
Càng bánh xe	Khóa đôi
Thép không gỉ	N/A
Dẫn điện	N/A
Chống tĩnh điện	N/A
Trọng lượng bánh xe đẩy	1.25kgs
Tiêu chuẩn kiểm nghiệm	ISO22883

Tổng quan ưu điểm

Độ di chuyển mượt mà	● ● ● ● ●
Chế độ im lặng	● ● ● ● ●
Bảo vệ mặt sàn	● ● ● ● ●

Bản vẽ 2D kích thước bánh xe đẩy

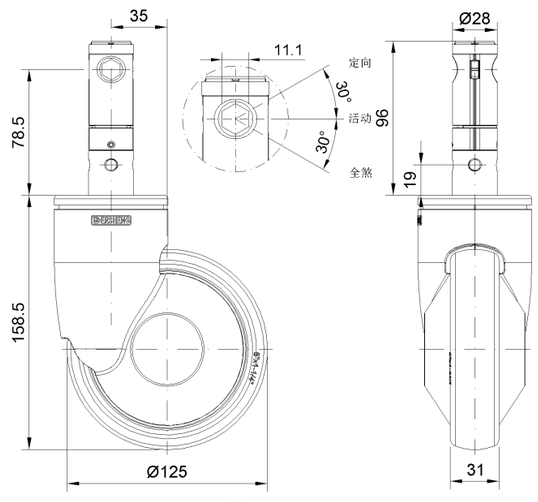

Bản vẽ 2D kích thước trục trơn

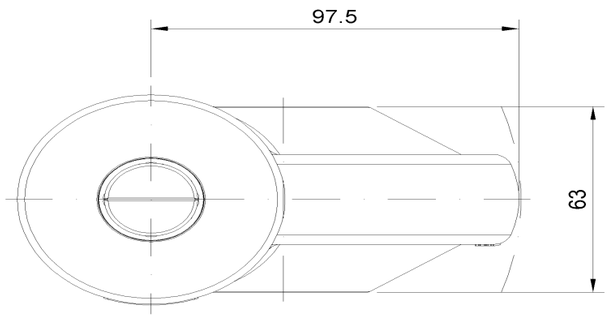

* Nếu có bất kỳ sai lệch nào giữa thông số hệ mét và thông số hệ inch, vui lòng tham khảo thông số hệ mét

© Bản quyền thuộc về 2025 DershengInternational www.dersheng.com