Bảng dữ liệu sản phẩm

1156 Series — SERIES 56 BÁNH XE KHÓA TRUNG TÂM

Bánh xe dẫn điện PPR(Ngọc trai màu xám đậm) đường kính bánh xe × chiều rộng bánh xe 150 x 31mm

EAN

KS-11560600268013

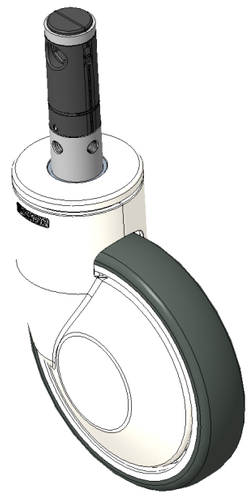

Hình ảnh có thể khác với sản phẩm gốc

Bánh xe khóa tâm, phanh toàn phần với bộ điều khiển cam lỗ lục giác thanh dài.
Khung thép với lớp phủ trang trí bên ngoài màu trắng.
Chống gỉ, chống ăn mòn, thẩm mỹ và xoay trơn tru.
Lõi bánh xe bằng polypropylene chống va đập, bề mặt bánh xe bằng nhựa nhiệt dẻo đàn hồi (TPR).
Vòng bi bánh xe màu trắng/xám đậm—vòng bi chính xác.

Bề mặt bánh xe: Cao su nhiệt dẻo đàn hồi (TPR)

Lõi bánh xe: Được làm bằng polypropylen chống va đập chất lượng cao

Mô tả sản phẩm chỉ mang tính chất tham khảo. Sản phẩm thực tế sẽ được ưu tiên.

Quy cách chi tiết sản phẩm

◉ đơn vị mét ○ đế quốc

Đường kính bánh xe	150mm
Chiều rộng bánh xe	31mm
vòng bi bánh xe	Bánh xe trang bị vòng bi bi
đường kính cọc	28mm
chiều dài cọc	96mm
Độ lệch tâm	40mm
Sự can thiệp quay	230mm
Tổng chiều cao	183mm
Bán kính xoay	115mm
Độ cứng	82±5° Shore A
Tải trọng (động)	150kgs
Tải trọng (tĩnh)	225kgs
Nhiệt độ	-20°C to +60°C
Càng bánh xe	Khóa đôi
Thép không gỉ	N/A
Dẫn điện	N/A
Chống tĩnh điện	N/A
Trọng lượng bánh xe đẩy	1.47kgs
Tiêu chuẩn kiểm nghiệm	ISO22881

Tổng quan ưu điểm

Độ di chuyển mượt mà	● ● ● ● ○
Chế độ im lặng	● ● ● ● ○
Bảo vệ mặt sàn	● ● ● ● ●

Bản vẽ 2D kích thước bánh xe đẩy

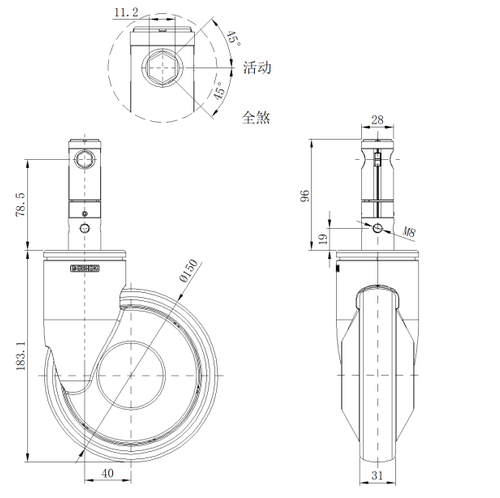

Bản vẽ 2D kích thước trục trơn

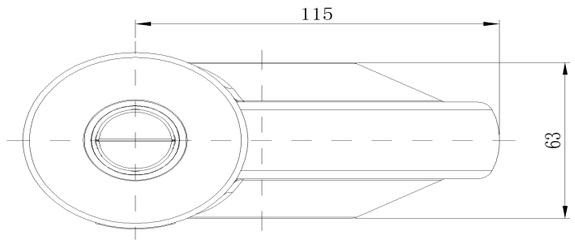

* Nếu có bất kỳ sai lệch nào giữa thông số hệ mét và thông số hệ inch, vui lòng tham khảo thông số hệ mét

© Bản quyền thuộc về 2025 DershengInternational www.dersheng.com