1157 Series — SERIES 57

Bánh xe QPU (nâu phẳng) Đường kính bánh xe × Chiều rộng bánh xe 100 x 34mm

EAN

KS-11570400534051

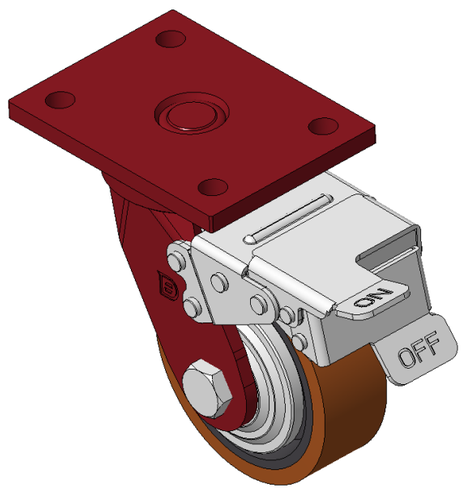

Hình ảnh có thể khác với sản phẩm gốc

Bánh xe có hệ thống phanh và khóa bánh trước, khung thép hàn Sơn đỏ, lắp đế, khoảng cách lỗ 90x60 Lõi bánh xe bằng gang, gai polyurethane chất lượng cao, màu nâu phay Vòng bi bánh xe – vòng bi bi chính xác

Mặt bánh xe: Được làm bằng polyurethane chất lượng cao

Lõi bánh xe: lõi sắt/lõi gang

Mô tả sản phẩm chỉ mang tính chất tham khảo. Sản phẩm thực tế sẽ được ưu tiên.

Quy cách chi tiết sản phẩm

◉ đơn vị mét ○ đế quốc

Đường kính bánh xe	100mm
Chiều rộng bánh xe	34mm
vòng bi bánh xe	Bánh xe trang bị vòng bi bi
Quy cách tấm lắp	120 x 90mm
khoảng cách các lỗ trên tấm nền	90 x 60mm
Khoảng cách các lỗ lắp	12mm
Độ lệch tâm	40.5mm
Sự can thiệp quay	282mm
Tổng chiều cao	147mm
Bán kính xoay	141mm
Độ cứng	92±5° Shore A
Tải trọng (động)	385kgs
Tải trọng (tĩnh)	577.5kgs
Nhiệt độ	-20°C to +70°C
Càng bánh xe	Khóa trước
Thép không gỉ	N/A
Dẫn điện	N/A
Chống tĩnh điện	N/A
Trọng lượng bánh xe đẩy	3.08kgs
Tiêu chuẩn kiểm nghiệm	ISO22883

Tổng quan ưu điểm

Độ di chuyển mượt mà	● ● ● ● ●
Chế độ im lặng	● ● ● ● ●
Bảo vệ mặt sàn	● ● ● ● ●

Bản vẽ 2D kích thước bánh xe đẩy

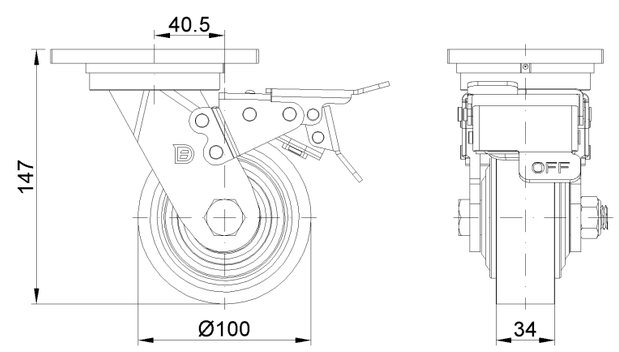

Bản vẽ 2D kích thước tấm lắp

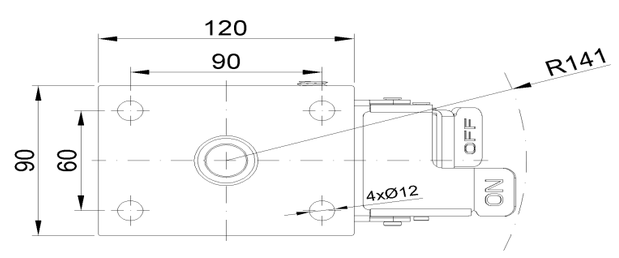

* Nếu có bất kỳ sai lệch nào giữa thông số hệ mét và thông số hệ inch, vui lòng tham khảo thông số hệ mét

© Bản quyền thuộc về 2025 DershengInternational www.dersheng.com