Bảng dữ liệu sản phẩm

1157 Series — SERIES 57

Bánh xe PU (vòng cung đỏ) Đường kính bánh xe × Chiều rộng bánh xe 125 × 40mm

EAN

KS-11570500332121

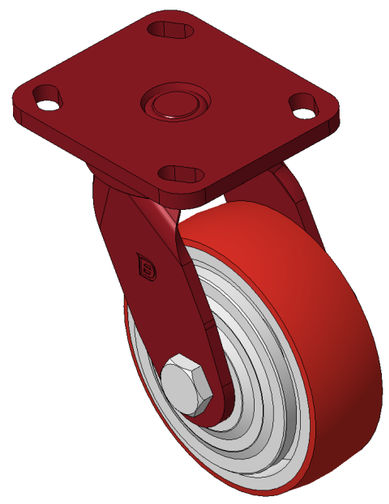

Hình ảnh có thể khác với sản phẩm gốc

Bánh xe xoay với khung thép hàn, sơn phủ màu đỏ
Lắp đế, khoảng cách lỗ 85x70
Lõi bánh xe bằng gang, gai polyurethane chất lượng cao, phay màu đỏ
Vòng bi bánh xe - vòng bi chính xác

Bề mặt bánh xe: Được làm bằng polyurethane chất lượng cao
Lõi bánh xe: lõi sắt/lõi gang

Mô tả sản phẩm chỉ mang tính chất tham khảo. Sản phẩm thực tế sẽ được ưu tiên.

Quy cách chi tiết sản phẩm

◉ đơn vị mét ○ đế quốc

Đường kính bánh xe	125mm
Chiều rộng bánh xe	40mm
vòng bi bánh xe	Bánh xe trang bị vòng bi bi
Quy cách tấm lắp	115 x 100mm
khoảng cách các lỗ trên tấm nền	85 x 70mm
Khoảng cách các lỗ lắp	20 x 11mm
Độ lệch tâm	42mm
Sự can thiệp quay	214mm
Tổng chiều cao	170mm
Bán kính xoay	107mm
Độ cứng	93±5° Shore A
Tải trọng (động)	340kgs
Tải trọng (tĩnh)	510kgs
Nhiệt độ	-20°C to +70°C
Càng bánh xe	Xoay
Thép không gỉ	N/A
Dẫn điện	N/A
Chống tĩnh điện	N/A
Trọng lượng bánh xe đẩy	3.21kgs
Tiêu chuẩn kiểm nghiệm	ISO22883

Tổng quan ưu điểm

Độ di chuyển mượt mà	● ● ● ○ ○
Chế độ im lặng	● ● ● ● ○
Bảo vệ mặt sàn	● ● ● ● ○

Bản vẽ 2D kích thước bánh xe đẩy

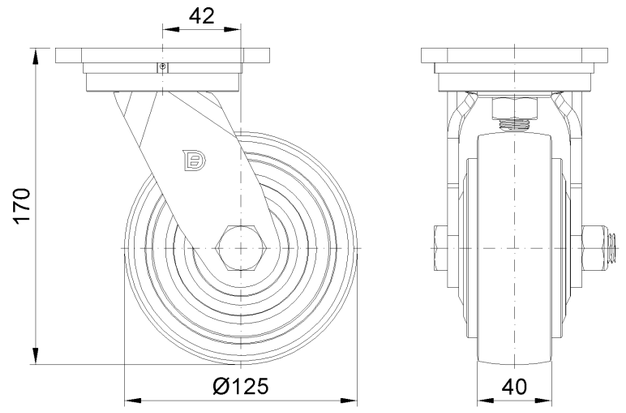

Bản vẽ 2D kích thước tấm lắp

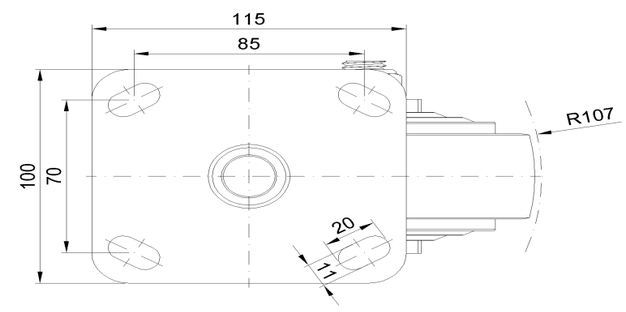

* Nếu có bất kỳ sai lệch nào giữa thông số hệ mét và thông số hệ inch, vui lòng tham khảo thông số hệ mét

© Bản quyền thuộc về 2025 DershengInternational www.dersheng.com