Bảng dữ liệu sản phẩm

1157 Series — SERIES 57

Bánh xe ZQPU (hồ quang nâu) Đường kính bánh xe × Chiều rộng bánh xe 125 x 24 (51) mm

EAN

KS-11570500804081

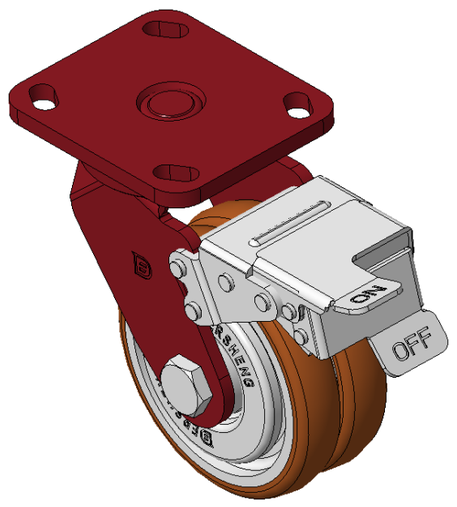

Hình ảnh có thể khác với sản phẩm gốc

Bánh xe có hệ thống phanh và khóa bánh trước, khung thép hàn
Bề mặt sơn đỏ, thiết bị lắp đặt tấm đế, khoảng cách lỗ 85x70
Lõi bánh xe bằng gang, bề mặt bánh xe bằng polyurethane chất lượng cao, màu nâu phay
Vòng bi bánh xe—bi bi chính xác đặc biệt giúp giảm lực cản khi vận hành
Bánh xe đôi ZQPU, tiện dụng, dễ khởi động và quay đầu

Lốp xe: Lốp xe làm từ polyurethane chất lượng cao

Lõi bánh xe: lõi sắt/lõi gang

Mô tả sản phẩm chỉ mang tính chất tham khảo. Sản phẩm thực tế sẽ được ưu tiên.

Quy cách chi tiết sản phẩm

◉ đơn vị mét ○ đế quốc

Đường kính bánh xe	125mm
Chiều rộng bánh xe	51mm
vòng bi bánh xe	Bánh xe trang bị vòng bi bi
Quy cách tấm lắp	115 x 100mm
khoảng cách các lỗ trên tấm nền	85 x 70mm
Khoảng cách các lỗ lắp	20 x 11mm
Độ lệch tâm	45mm
Sự can thiệp quay	316mm
Tổng chiều cao	170mm
Bán kính xoay	158mm
Độ cứng	92±5° Shore A
Tải trọng (động)	450kgs
Tải trọng (tĩnh)	675kgs
Nhiệt độ	-20°C to +70°C
Càng bánh xe	Khóa trước
Thép không gỉ	N/A
Dẫn điện	N/A
Chống tĩnh điện	N/A
Trọng lượng bánh xe đẩy	4.14kgs
Tiêu chuẩn kiểm nghiệm	ISO22883

Tổng quan ưu điểm

Độ di chuyển mượt mà	● ● ● ● ●
Chế độ im lặng	● ● ● ● ●
Bảo vệ mặt sàn	● ● ● ● ●

Bản vẽ 2D kích thước bánh xe đẩy

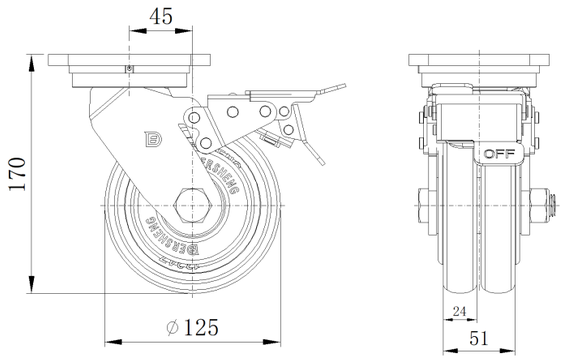

Bản vẽ 2D kích thước tấm lắp

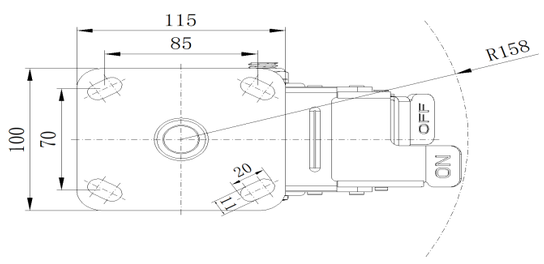

* Nếu có bất kỳ sai lệch nào giữa thông số hệ mét và thông số hệ inch, vui lòng tham khảo thông số hệ mét

© Bản quyền thuộc về 2025 DershengInternational www.dersheng.com