Tờ thông tin sản phẩm

1157 Series — SERIES 57

Kéo NBR Wheel (Mill Raw) Đường kính bánh xe × Chiều rộng bánh xe 150 x 40mm

EAN

KS-11570600044011A

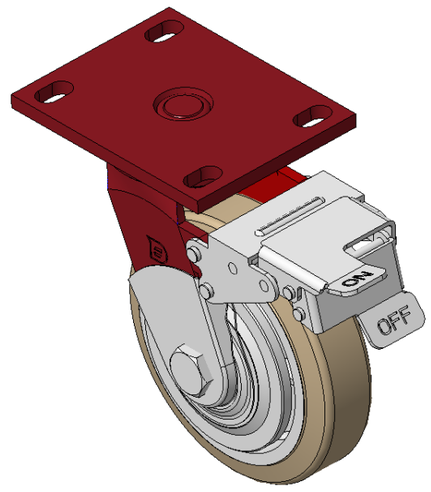

Hình ảnh có thể khác với sản phẩm gốc

Trang bị phanh trước, bánh xe có hệ thống khóa, khung thép hàn.
Sơn màu đỏ, lắp đặt trên tấm đế, khoảng cách lỗ 110x75mm.
Lõi bánh xe bằng gang, bề mặt bánh xe bằng cao su chất lượng cao, độ đàn hồi cao, được phay để giữ nguyên màu sắc ban đầu.
Vòng bi bánh xe—vòng bi cầu chính xác, với nắp bánh xe chống xoắn được thiết kế đặc biệt.

Bề mặt bánh xe: Được làm từ cao su chất lượng cao, có độ đàn hồi cao.

Lõi bánh xe: Lõi sắt / Lõi gang

Mô tả sản phẩm chỉ mang tính chất tham khảo. Sản phẩm thực tế sẽ được ưu tiên.

Quy cách chi tiết sản phẩm

◉ đơn vị mét ○ đế quốc

Đường kính bánh xe	150mm
Chiều rộng bánh xe	40mm
vòng bi bánh xe	Bánh xe trang bị vòng bi bi
Quy cách tấm lắp	138 x 108mm
khoảng cách các lỗ trên tấm nền	110x75mm
Khoảng cách các lỗ lắp	22 x 13mm
Độ lệch tâm	42mm
Sự can thiệp quay	320mm
Tổng chiều cao	197mm
Bán kính xoay	160mm
Độ cứng	85±5° Shore A
Tải trọng (động)	300kgs
Tải trọng (tĩnh)	450kgs
Nhiệt độ	-20°C to +80°C
Càng bánh xe	Khóa trước
Thép không gỉ	N/A
Dẫn điện	N/A
Chống tĩnh điện	N/A
Trọng lượng bánh xe đẩy	4.41kgs
Tiêu chuẩn kiểm nghiệm	ISO22883

Tổng quan ưu điểm

Độ di chuyển mượt mà	● ● ● ○ ○
Chế độ im lặng	● ● ● ● ○
Bảo vệ mặt sàn	● ● ● ● ○

Bản vẽ 2D kích thước bánh xe đẩy

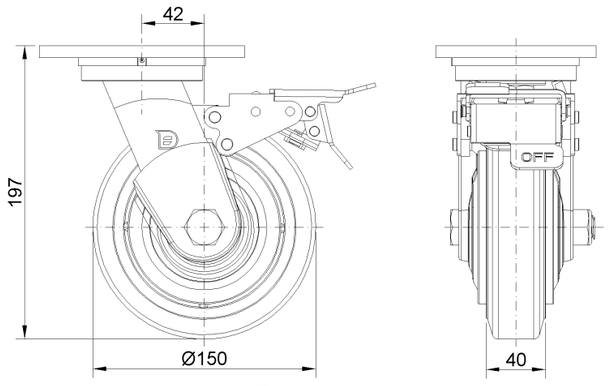

Bản vẽ 2D kích thước tấm lắp

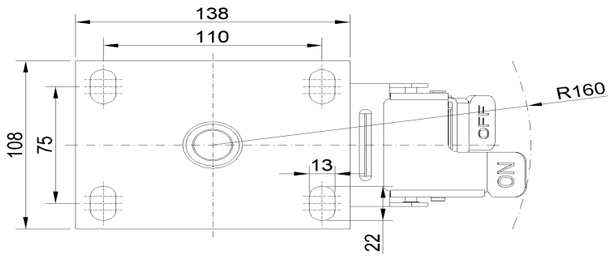

* Nếu có bất kỳ sai lệch nào giữa thông số hệ mét và thông số hệ inch, vui lòng tham khảo thông số hệ mét

© Bản quyền thuộc về 2026 DershengInternational www.dersheng.com