Bảng dữ liệu sản phẩm

1157 Series — SERIES 57

Bánh xe PU (vòng cung đỏ) Đường kính bánh xe × Chiều rộng bánh xe 150x 42mm

EAN

KS-11570600331131

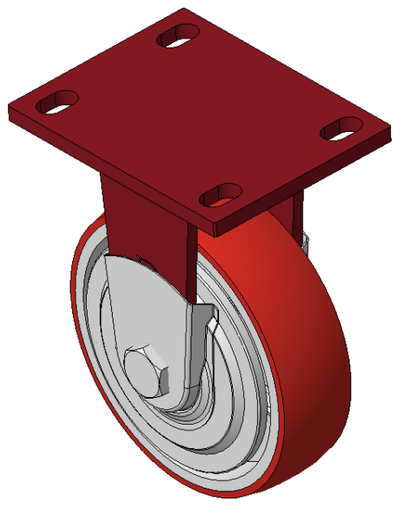

Hình ảnh có thể khác với sản phẩm gốc

Bánh xe cố định với khung thép hàn
Hoàn thiện sơn đỏ, lắp đế, khoảng cách lỗ 110x75
Lõi gang với gai polyurethane chất lượng cao, phay màu đỏ
Vòng bi bánh xe—vòng bi chính xác với nắp chống quấn đặc biệt

Mặt bánh xe: Được làm bằng polyurethane chất lượng cao
Lõi bánh xe: lõi sắt/lõi gang

Mô tả sản phẩm chỉ mang tính chất tham khảo. Sản phẩm thực tế sẽ được ưu tiên.

Quy cách chi tiết sản phẩm

◉ đơn vị mét ○ đế quốc

Đường kính bánh xe	150mm
Chiều rộng bánh xe	42mm
vòng bi bánh xe	Bánh xe trang bị vòng bi bi
Quy cách tấm lắp	140 x 110mm
khoảng cách các lỗ trên tấm nền	110x75mm
Khoảng cách các lỗ lắp	22 x 13mm
Tổng chiều cao	197mm
Độ cứng	93±5° Shore A
Tải trọng (động)	400kgs
Tải trọng (tĩnh)	600kgs
Nhiệt độ	-20°C to +70°C
Càng bánh xe	Cố định
Thép không gỉ	N/A
Dẫn điện	N/A
Chống tĩnh điện	N/A
Trọng lượng bánh xe đẩy	3.43kgs
Tiêu chuẩn kiểm nghiệm	ISO22883

Tổng quan ưu điểm

Độ di chuyển mượt mà	● ● ● ○ ○
Chế độ im lặng	● ● ● ● ○
Bảo vệ mặt sàn	● ● ● ● ○

Bản vẽ 2D kích thước bánh xe đẩy

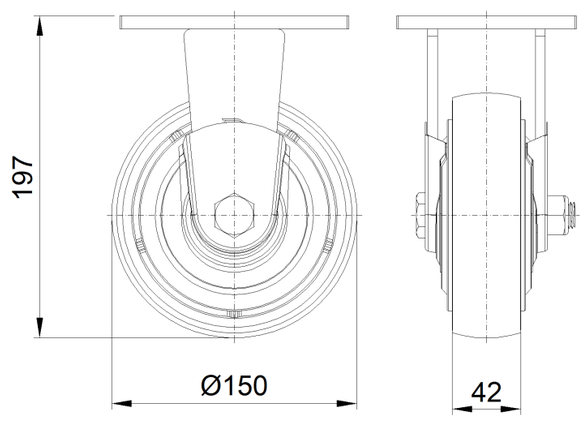

Bản vẽ 2D kích thước tấm lắp

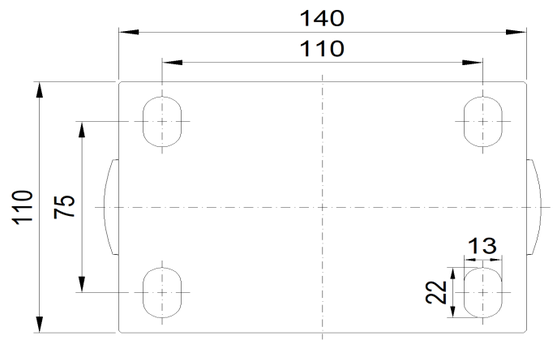

* Nếu có bất kỳ sai lệch nào giữa thông số hệ mét và thông số hệ inch, vui lòng tham khảo thông số hệ mét

© Bản quyền thuộc về 2025 DershengInternational www.dersheng.com