產品數據表

# 1157 紅架系列

MRC 輪（透明）輪徑 × 輪寬 200 × 50mm

EAN

KS-11570800072061

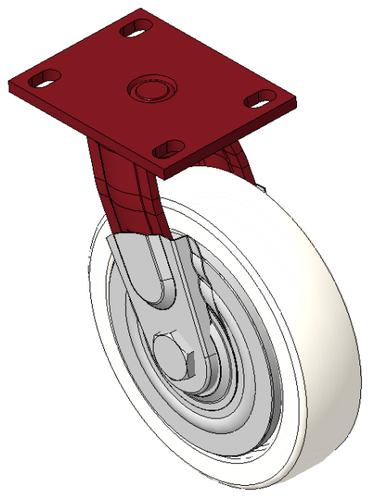

圖片可能與原始產品有所落差

活動式腳輪，焊接鋼板架，表面紅漆
底板式安裝裝置，孔距110x 75
熱塑性塑膠輪芯、輪面本色
輪子軸承—精密滾珠，配特製防纏繞輪蓋

輪面：熱塑性塑膠（PA6）
輪芯：熱塑性塑膠（PA6）

產品說明僅供參考一切以實體產品為主

## 產品詳細規格

◉ 公制 ○ 英制

| | |
|---|---|
| 輪徑 | 200mm |
| 輪寬 | 50mm |
| 輪子軸承 | 搭配滾珠軸承的輪子 |
| 底板規格 | 138 x 108mm |
| 底板孔距 | 110x75mm |
| 底板孔徑 | 22 x 13mm |
| 偏心距 | 55mm |
| 旋轉干涉 | 314mm |
| 總高 | 248mm |
| 旋轉半徑 | 157mm |
| 硬度 | 75±5° Shore D |
| 荷重(動態) | 450kgs |
| 荷重(靜態) | 675kgs |
| 溫度 | -20°C to +80°C |
| 腳架樣式 | 活動 |
| 不銹鋼 | 否 |
| 導電 | 否 |
| 抗靜電 | 否 |
| 腳輪重量 | 4.25kgs |
| 測試標準 | ISO22883 |

## 優勢簡覽

| | |
|---|---|
| 滾動順暢 | ●●●●● |
| 靜音表現 | ●●○○○ |
| 保護地板 | ●●○○○ |

## 腳輪外觀尺寸2D圖檔

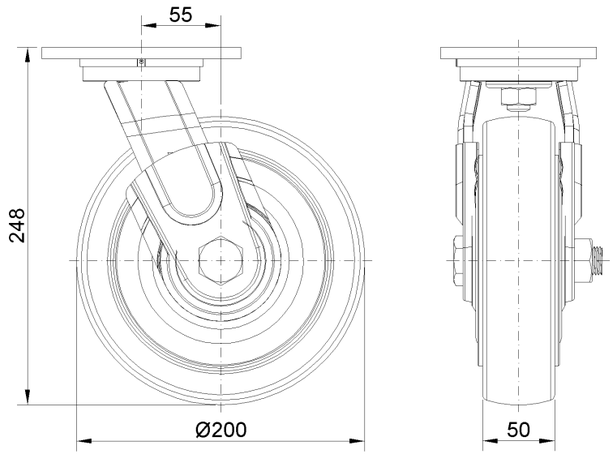


## 底板外觀尺寸2D圖檔

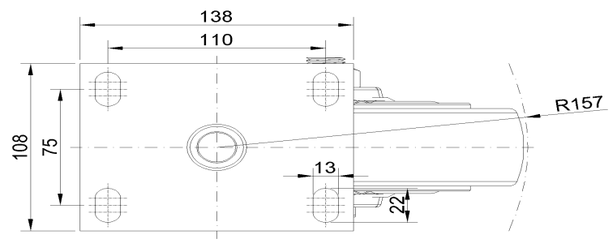


* 對公制和英制規格之間有任何偏差疑慮，請以公制規格為主。

© 版權所有 2026 得胜上好輪 www.dersheng.com