产品数据表

1157 红架系列

QPU轮（褐平）轮径×轮宽 200 x 50mm

EAN

KS-11570800532081

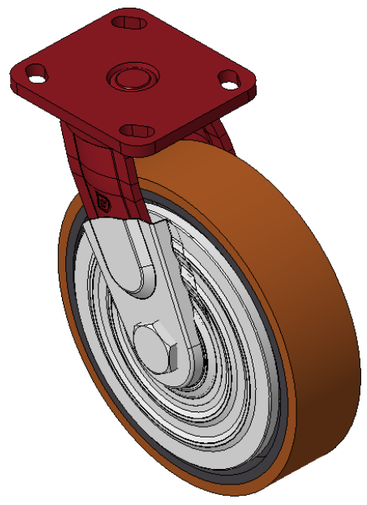

图片可能与原始产品有所落差

活动式脚轮，焊接钢板架
表面喷红漆，底板式安装装置，孔距85x70
铸铁制轮芯，高品质聚氨酯轮面，铣褐色
轮子轴承—精密滚珠，配特制防缠绕轮盖

轮面：高品质聚氨酯轮面
轮芯：铁芯/铸铁芯

产品说明仅供参考一切以实体产品为主

产品详细规格

◉ 公制 ○ 英制

轮径	200mm
轮宽	50mm
轮子轴承	搭配滚珠轴承的轮子
底板规格	100 x 115mm
底板孔距	85 x 70mm
底板孔径	20 x 11mm
偏心距	55mm
旋转干涉	316mm
总高	240mm
旋转半径	158mm
硬度	92±5° Shore A
荷重(动态)	720kgs
荷重(静态)	1080kgs
温度	-20°C to +70°C
脚架样式	活动
不锈钢	否
导电	否
抗静电	否
脚轮重量	5.55kgs
测试标准	ISO22883

优势简览

滚动顺畅	●●●●●
静音表现	●●●●●
保护地板	●●●●●

脚轮外观尺寸2D图档



底板外观尺寸2D图档

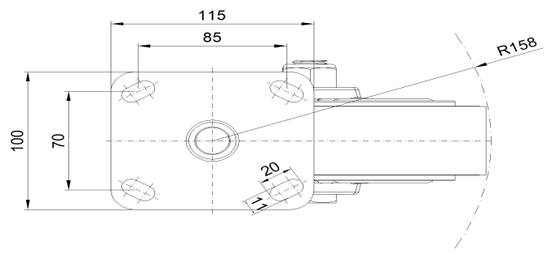

* 对公制和英制规格之间有任何偏差疑虑，请以公制规格为主。

© 版权所有 2025 得胜上好轮 www.dersheng.com