产品数据表

# 1157 红架系列

QPU 轮 (褐平) 轮径 × 轮宽 200×50mm

EAN

KS-11570800534031

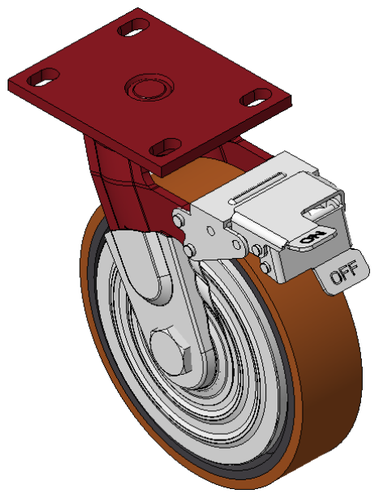


图片可能与原始产品有所落差

配有前煞式，锁定系统的脚轮，焊接钢板架
表面红漆，底板式安装装置， 孔距110x75
铸铁制轮芯，高品质聚氨酯轮面，铣褐色
轮子轴承—精密滚珠，配特制防缠绕轮盖

轮面：高品质聚氨酯制成
轮芯：铁芯/铸铁芯

产品说明仅供参考一切以实体产品为主

## 产品详细规格

◉ 公制 ○ 英制

| | |
|---|---|
| 轮径 | 200mm |
| 轮宽 | 050mm |
| 轮子轴承 | 搭配滚珠轴承的轮子 |
| 底板规格 | 138 x 108mm |
| 底板孔距 | 110x75mm |
| 底板孔径 | 22 x 13mm |
| 偏心距 | 55mm |
| 旋转干涉 | 356mm |
| 总高 | 248mm |
| 旋转半径 | 178mm |
| 硬度 | 92±5° Shore A |
| 荷重(动态) | 720kgs |
| 荷重(静态) | 1080kgs |
| 温度 | -20°C to +70°C |
| 脚架样式 | 固定 |
| 不锈钢 | 否 |
| 导电 | 否 |
| 抗静电 | 否 |
| 脚轮重量 | 6.28kgs |
| 测试标准 | ISO22883 |

## 优势简览

| | |
|---|---|
| 滚动顺畅 | ●●●●● |
| 静音表现 | ●●●●● |
| 保护地板 | ●●●●● |

## 脚轮外观尺寸2D图档

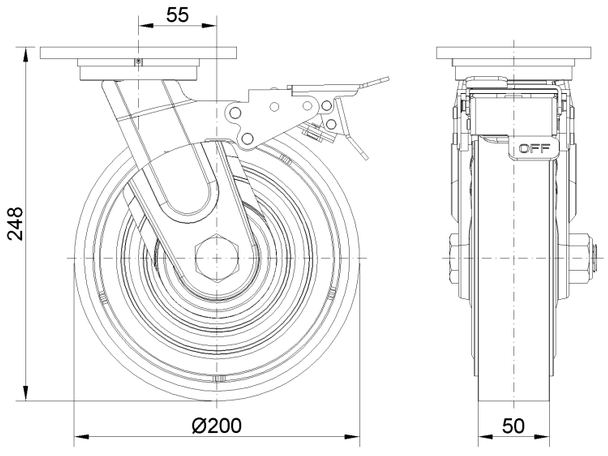


## 底板外观尺寸2D图档

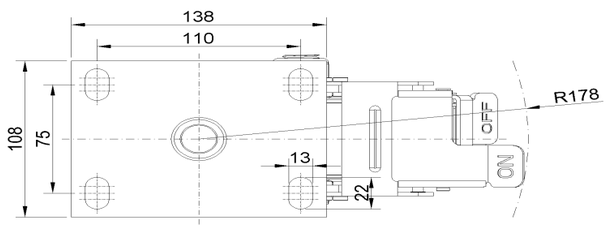


* 对公制和英制规格之间有任何偏差疑虑，请以公制规格为主。

© 版权所有 2026 得胜上好轮 www.dersheng.com