Bảng dữ liệu sản phẩm

# 1160 Series — SERIES UNI

PPR Bánh xe (đen) Đường kính bánh xe × Chiều rộng bánh xe 51,5 x 20mm

EAN

KS-11600200267033

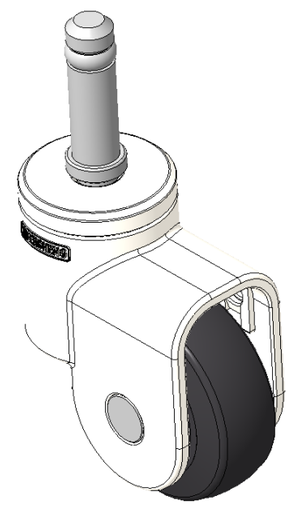

Hình ảnh có thể khác với sản phẩm gốc

Bánh xe di chuyển, chân đế dập mộng và chốt—Ø11x38L
Chân màu trắng được làm bằng vật liệu gia cố polyamide.
Chống gỉ, chống ăn mòn, thẩm mỹ, tiết kiệm và cho phép xoay linh hoạt.
Lõi bánh xe bằng polypropylene chống va đập, bề mặt bánh xe bằng nhựa nhiệt dẻo đàn hồi (TPR).
Bánh xe màu đen—loại ống trung tâm.

Bề mặt bánh xe: Cao su nhiệt dẻo đàn hồi (TPR)

Lõi bánh xe: Được làm bằng polypropylen chống va đập chất lượng cao

Mô tả sản phẩm chỉ mang tính chất tham khảo. Sản phẩm thực tế sẽ được ưu tiên.

## Quy cách chi tiết sản phẩm

◉ đơn vị mét ○ đế quốc

| | |
|---|---|
| Đường kính bánh xe | 51.5mm |
| Chiều rộng bánh xe | 20mm |
| vòng bi bánh xe | Bánh xe đi kèm với ống giữa |
| đường kính cọc | 11mm |
| chiều dài cọc | 38mm |
| Độ lệch tâm | 24mm |
| Sự can thiệp quay | 100mm |
| Tổng chiều cao | 79.5mm |
| Bán kính xoay | 50mm |
| Độ cứng | 82±5° Shore A |
| Tải trọng (động) | 30kgs |
| Tải trọng (tĩnh) | 45kgs |
| Nhiệt độ | -20°C to +60°C |
| Càng bánh xe | Xoay |
| Thép không gỉ | N/A |
| Dẫn điện | N/A |
| Chống tĩnh điện | N/A |
| Trọng lượng bánh xe đẩy | 0.13kgs |
| Tiêu chuẩn kiểm nghiệm | ISO22881 |

## Tổng quan ưu điểm

| | |
|---|---|
| Độ di chuyển mượt mà | ● ● ● ● ○ |
| Chế độ im lặng | ● ● ● ● ○ |
| Bảo vệ mặt sàn | ● ● ● ● ● |

## Bản vẽ 2D kích thước bánh xe đẩy

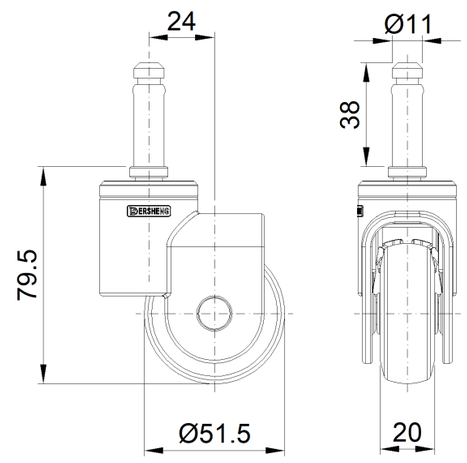


## Bản vẽ 2D kích thước trục trơn

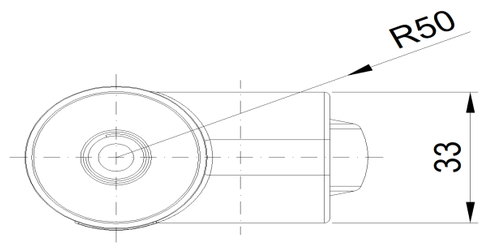


* Nếu có bất kỳ sai lệch nào giữa thông số hệ mét và thông số hệ inch, vui lòng tham khảo thông số hệ mét

© Bản quyền thuộc về 2025 DershengInternational www.dersheng.com