Bảng dữ liệu sản phẩm

# 1160 Series — SERIES UNI

PPR Bánh xe (đen) Đường kính bánh xe × Chiều rộng bánh xe 80 x 24mm

EAN

KS-11602300264043

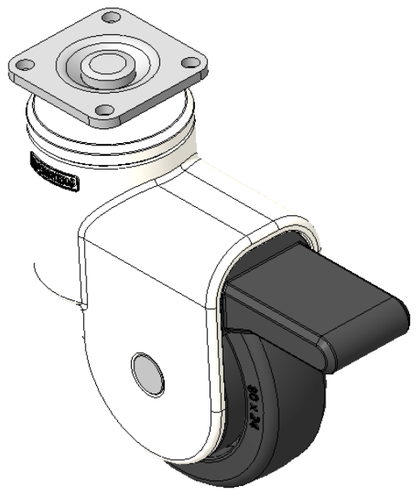

Hình ảnh có thể khác với sản phẩm gốc

Bánh xe hệ thống khóa phanh đơn, đế lỗ góc 32x32
Chân màu trắng làm bằng vật liệu gia cố polyamide, lắp đế
Chống gỉ, chống ăn mòn, thẩm mỹ, tiết kiệm và xoay linh hoạt
Lõi bánh xe bằng polypropylen chống va đập, bề mặt bánh xe bằng nhựa nhiệt dẻo đàn hồi (TPR)
Bánh xe màu đen, loại ống tâm

Bề mặt bánh xe: Cao su nhiệt dẻo đàn hồi (TPR)

Lõi bánh xe: Được làm bằng polypropylen chống va đập chất lượng cao

Mô tả sản phẩm chỉ mang tính chất tham khảo. Sản phẩm thực tế sẽ được ưu tiên.

## Quy cách chi tiết sản phẩm

◉ đơn vị mét ○ đế quốc

| | |
|---|---|
| Đường kính bánh xe | 80mm |
| Chiều rộng bánh xe | 24mm |
| vòng bi bánh xe | Bánh xe đi kèm với ống giữa |
| Quy cách tấm lắp | 42 x 42mm |
| khoảng cách các lỗ trên tấm nền | 32x32mm |
| Khoảng cách các lỗ lắp | 5mm |
| Độ lệch tâm | 34mm |
| Sự can thiệp quay | 210mm |
| Tổng chiều cao | 116.5mm |
| Bán kính xoay | 105mm |
| Độ cứng | 82±5° Shore A |
| Tải trọng (động) | 40kgs |
| Tải trọng (tĩnh) | 60kgs |
| Nhiệt độ | -20°C to +60°C |
| Càng bánh xe | Khóa đơn |
| Thép không gỉ | N/A |
| Dẫn điện | N/A |
| Chống tĩnh điện | N/A |
| Trọng lượng bánh xe đẩy | 0.35kgs |
| Tiêu chuẩn kiểm nghiệm | ISO22883 |

## Tổng quan ưu điểm

| | |
|---|---|
| Độ di chuyển mượt mà | ● ● ● ● ○ |
| Chế độ im lặng | ● ● ● ● ○ |
| Bảo vệ mặt sàn | ● ● ● ● ● |

## Bản vẽ 2D kích thước bánh xe đẩy

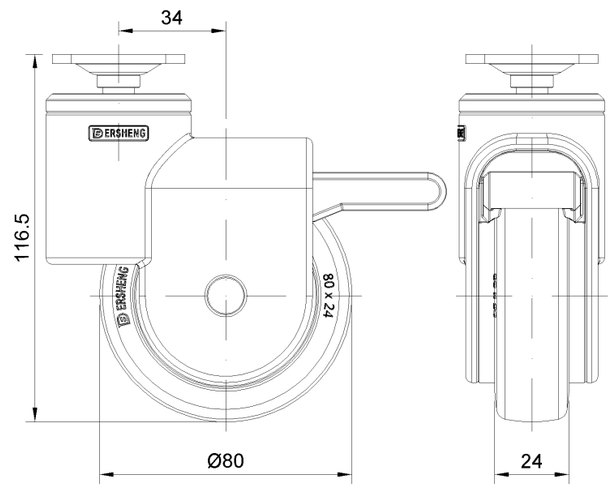


## Bản vẽ 2D kích thước tấm lắp

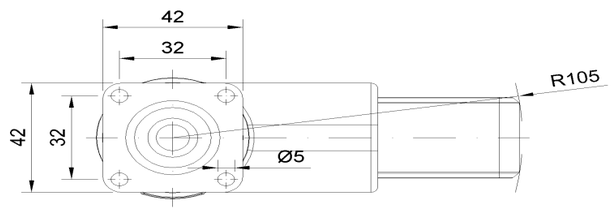


* Nếu có bất kỳ sai lệch nào giữa thông số hệ mét và thông số hệ inch, vui lòng tham khảo thông số hệ mét

© Bản quyền thuộc về 2025 DershengInternational www.dersheng.com