Phiếu thông tin sản phẩm

# 1161 Series — BÁNH XE ĐẨY KHÓA TỰ ĐỘNG

Điều khiển bằng dây Bánh xe dẫn điện đôi (trắng nhạt màu xám) Đường kính bánh xe × Chiều rộng bánh x

EAN

KS-11610500173023

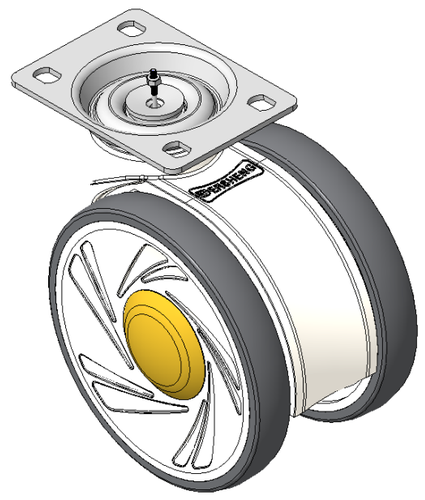

Hình ảnh có thể khác với sản phẩm gốc

Bánh xe có hệ thống khóa cố định, đế đế đục lỗ góc 75x45
Chân màu trắng làm bằng vật liệu gia cố polyamide
Chống gỉ, chống ăn mòn, thẩm mỹ, tiết kiệm và cho phép xoay trơn tru
Lõi bánh xe bằng polypropylene chống va đập, bề mặt bánh xe bằng nhựa nhiệt dẻo đàn hồi (TPR)
Vòng bi bánh xe màu xám — vòng bi chính xác

Bề mặt bánh xe: Cao su nhiệt dẻo đàn hồi (TPR)

Lõi bánh xe: Được làm bằng polypropylen chống va đập chất lượng cao

Mô tả sản phẩm chỉ mang tính chất tham khảo. Sản phẩm thực tế sẽ được ưu tiên.

## Quy cách chi tiết sản phẩm

◉ đơn vị mét ○ đế quốc

| | |
|---|---|
| Đường kính bánh xe | 125mm |
| Chiều rộng bánh xe | 18mm |
| vòng bi bánh xe | Bánh xe trang bị vòng bi bi |
| Quy cách tấm lắp | 96 x 69mm |
| khoảng cách các lỗ trên tấm nền | 75 x 45mm |
| Khoảng cách các lỗ lắp | 11.1 x 8.6mm |
| Tổng chiều cao | 147mm |
| Độ cứng | 72±5° Shore A |
| Tải trọng (động) | 110kgs |
| Tải trọng (tĩnh) | 165kgs |
| Nhiệt độ | -20°C to +60°C |
| Càng bánh xe | Khóa định hướng |
| Thép không gỉ | N/A |
| Dẫn điện | Y 10^3/～10^4/Ω |
| Chống tĩnh điện | N/A |
| Trọng lượng bánh xe đẩy | 0.86kgs |
| Tiêu chuẩn kiểm nghiệm | ISO22881 |

## Tổng quan ưu điểm

| | |
|---|---|
| Độ di chuyển mượt mà | ● ● ● ● ● |
| Chế độ im lặng | ● ● ● ● ● |
| Bảo vệ mặt sàn | ● ● ● ● ● |

## Bản vẽ 2D kích thước bánh xe đẩy

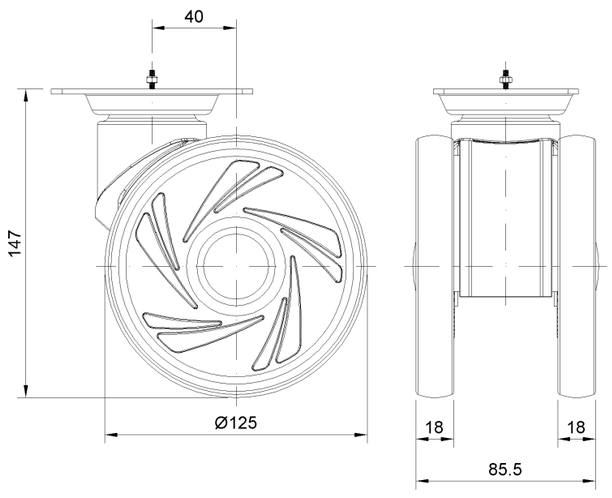


## Bản vẽ 2D kích thước tấm lắp

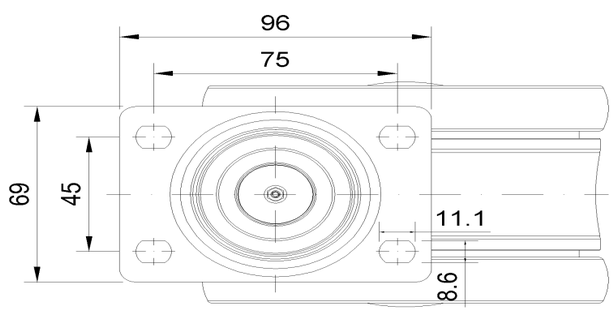


* Nếu có bất kỳ sai lệch nào giữa thông số hệ mét và thông số hệ inch, vui lòng tham khảo thông số hệ mét

© Bản quyền thuộc về 2025 DershengInternational www.dersheng.com