產品數據表

1162D 大象腳輪系列(雙輪)

MC 尼龍輪 (米白) 輪徑 × 輪寬 200×65mm

EAN

KS-11620800071331

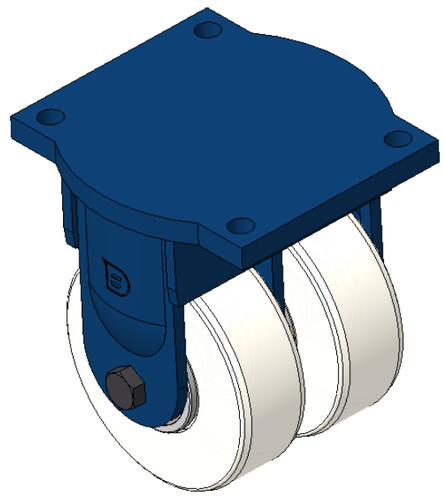

圖片可能與原始產品有所落差

固定式腳輪，焊接鋼板架，表面藍漆
底板式安裝裝置，孔距210x160
熱塑性塑膠輪芯、輪面，米白色
輪子軸承—斜珠軸承

輪面：熱塑性塑料
輪芯：熱塑性塑料

產品說明僅供參考一切以實體產品為主

產品詳細規格

◉ 公制 ○ 英制

輪徑	200mm
輪寬	165mm
輪子軸承	搭配滾珠軸承的輪子
底板規格	255 x 200mm
底板孔距	210 x 160mm
底板孔徑	21mm
總高	280mm
硬度	82±5° Shore D
荷重(動態)	4500kgs
荷重(靜態)	6750kgs
溫度	-25°C to +80°C
腳架樣式	固定
不銹鋼	否
導電	否
抗靜電	否
腳輪重量	21.64kgs
測試標準	ISO22883

優勢簡覽

滾動順暢	●●●●●
靜音表現	●●○○○
保護地板	●●○○○

腳輪外觀尺寸2D圖檔

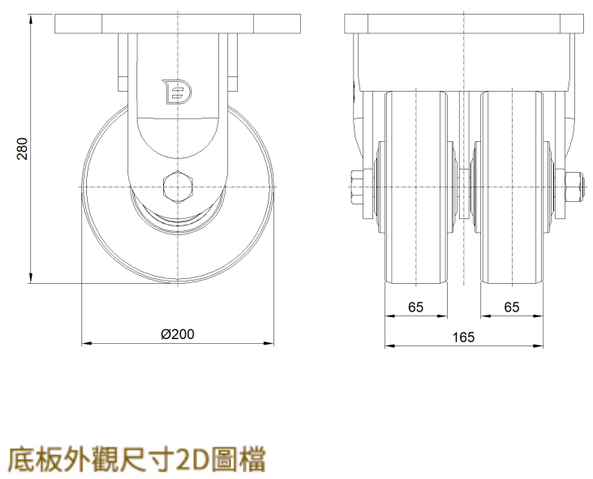

底板外觀尺寸2D圖檔

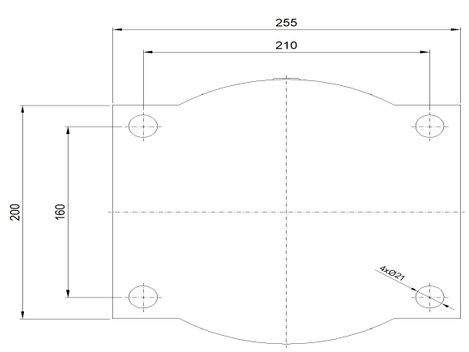

* 對公制和英制規格之間有任何偏差疑慮，請以公制規格為主。

© 版權所有 2025 得胜上好輪 www.dersheng.com