產品數據表

1162D 大象腳輪系列(雙輪)

VXPU 輪 (酒紅弧) 輪徑 × 輪寬 200×65mm

EAN

KS-11620800692331

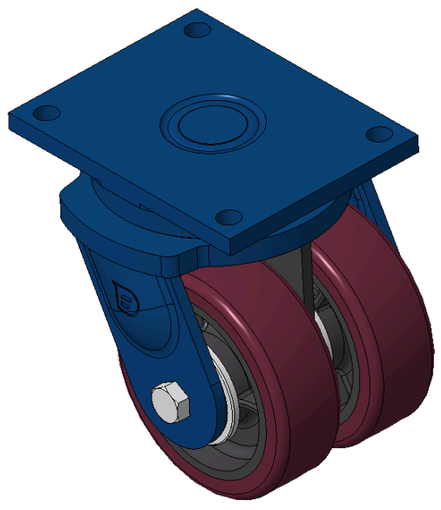

圖片可能與原始產品有所落差

活动式脚轮，焊接钢板架，表面蓝漆
底板式安装装置，孔距210x160
铸铁制轮芯，高品质聚氨酯轮面，铣酒红色
轮子轴承—斜珠轴承

轮面：高品质聚氨酯制成
轮芯：铁芯/铸铁芯

產品說明僅供參考一切以實體產品為主

產品詳細規格

◉ 公制 ○ 英制

輪徑	200mm
輪寬	165mm
輪子軸承	搭配滚珠軸承的輪子
底板規格	255 x 200mm
底板孔距	210 x 160mm
底板孔徑	21mm
偏心距	60mm
旋轉干涉	358mm
總高	280mm
旋轉半徑	179mm
硬度	93±5° Shore A
荷重(動態)	2350kgs
荷重(靜態)	3525kgs
溫度	-20°C to +70°C
腳架樣式	活動
不銹鋼	否
導電	否
抗靜電	否
腳輪重量	28.88kgs
測試標準	ISO22883

優勢簡覽

滾動順暢	●●●○○
靜音表現	●●●●○
保護地板	●●●●○

腳輪外觀尺寸2D圖檔

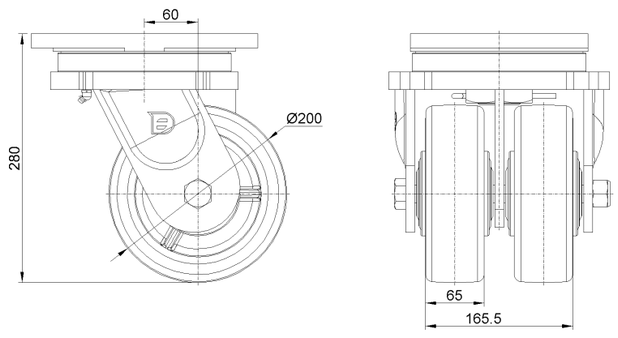

底板外觀尺寸2D圖檔

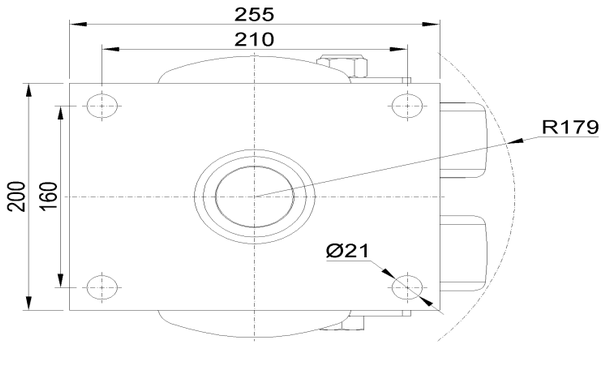

* 對公制和英制規格之間有任何偏差疑慮，請以公制規格為主。

© 版權所有 2026 得胜上好輪 www.dersheng.com