Tờ thông tin sản phẩm

1162 Series — BÁNH XE SIÊU TẢI (Hai bánh)

Bánh xe MC Nylon (Trắng kem) Đường kính bánh×Chiều rộng bánh 250×90mm

EAN

KS-11621000072321

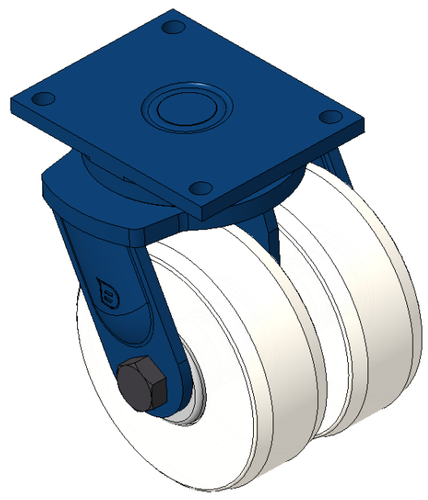

Hình ảnh có thể khác với sản phẩm gốc

Bánh xe xoay, khung thép hàn, sơn màu xanh dương Thiết bị gắn đế, khoảng cách lỗ 210x160mm Lõi bánh xe và bề mặt bánh xe bằng nhựa nhiệt dẻo, màu trắng ngà Vòng bi bánh xe—Vòng bi cầu góc cạnh

Bề mặt bánh xe: nhựa nhiệt dẻo

Lõi bánh xe: nhựa nhiệt dẻo

Mô tả sản phẩm chỉ mang tính chất tham khảo. Sản phẩm thực tế sẽ được ưu tiên.

Quy cách chi tiết sản phẩm

◉ đơn vị mét ○ đế quốc

Đường kính bánh xe	250mm
Chiều rộng bánh xe	207mm
vòng bi bánh xe	Bánh xe trang bị vòng bi bi
Quy cách tấm lắp	255 x 200mm
khoảng cách các lỗ trên tấm nền	210 x 160mm
Khoảng cách các lỗ lắp	21mm
Độ lệch tâm	70mm
Sự can thiệp quay	436mm
Tổng chiều cao	330mm
Bán kính xoay	218mm
Độ cứng	82±5° Shore D
Tải trọng (động)	8400kgs
Tải trọng (tĩnh)	12600kgs
Nhiệt độ	-25°C to +80°C
Càng bánh xe	Xoay
Thép không gỉ	N/A
Dẫn điện	N/A
Chống tĩnh điện	N/A
Trọng lượng bánh xe đẩy	39.30kgs
Tiêu chuẩn kiểm nghiệm	ISO22883

Tổng quan ưu điểm

Độ di chuyển mượt mà	● ● ● ● ●
Chế độ im lặng	● ● ○ ○ ○
Bảo vệ mặt sàn	● ● ○ ○ ○

Bản vẽ 2D kích thước bánh xe đẩy

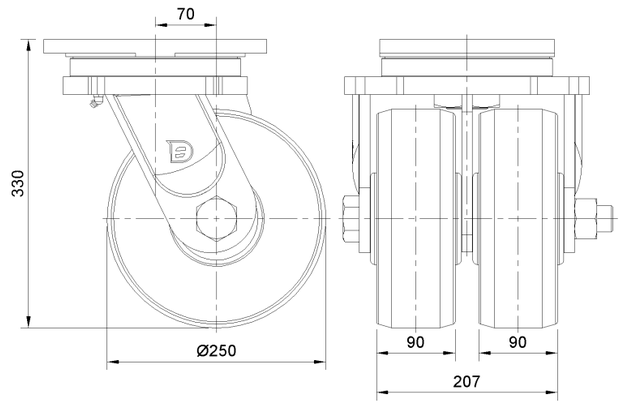

Bản vẽ 2D kích thước tấm lắp

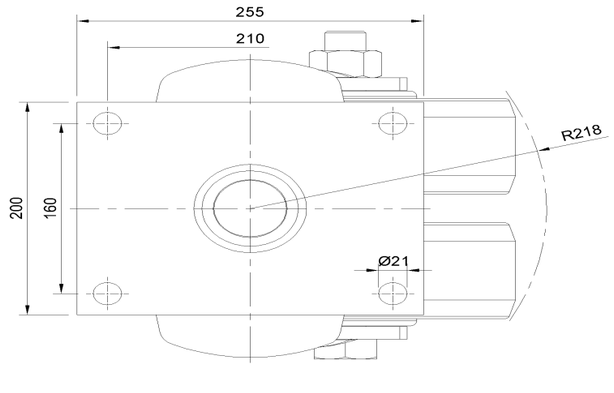

* Nếu có bất kỳ sai lệch nào giữa thông số hệ mét và thông số hệ inch, vui lòng tham khảo thông số hệ mét

© Bản quyền thuộc về 2025 DershengInternational www.dersheng.com