Tờ thông tin sản phẩm

1162 Series — BÁNH XE SIÊU TẢI (Một bánh)

Bánh xe VQPU (hồ quang nâu) Đường kính bánh xe × Chiều rộng bánh xe 250 x 62mm

EAN

KS-11621000541011

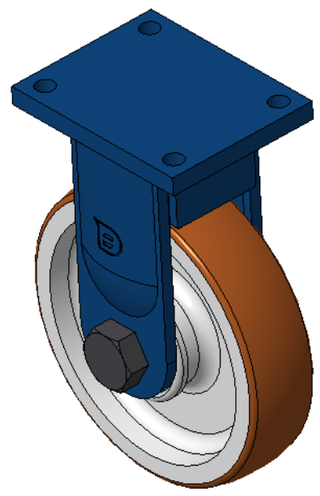

Hình ảnh có thể khác với sản phẩm gốc

Bánh xe cố định, khung thép hàn, sơn màu xanh dương.
Thiết bị gắn đế, khoảng cách lỗ 140x105mm.
Lõi bánh xe bằng gang, bề mặt bánh xe bằng polyurethane chất lượng cao, màu nâu phay.
Vòng bi bánh xe—vòng bi cầu xiên.

Bề mặt bánh xe: Được làm từ polyurethane chất lượng cao.

Lõi bánh xe: Lõi sắt / Lõi gang

Mô tả sản phẩm chỉ mang tính chất tham khảo. Sản phẩm thực tế sẽ được ưu tiên.

Quy cách chi tiết sản phẩm

◉ đơn vị mét ○ đế quốc

Đường kính bánh xe	250mm
Chiều rộng bánh xe	62mm
vòng bi bánh xe	Bánh xe trang bị vòng bi cầu góc
Quy cách tấm lắp	175 x 140mm
khoảng cách các lỗ trên tấm nền	140x105mm
Khoảng cách các lỗ lắp	17mm
Tổng chiều cao	330mm
Độ cứng	92±5° Shore A
Tải trọng (động)	1600kgs
Tải trọng (tĩnh)	2400kgs
Nhiệt độ	-20°C to +70°C
Càng bánh xe	Cố định
Thép không gỉ	N/A
Dẫn điện	N/A
Chống tĩnh điện	N/A
Trọng lượng bánh xe đẩy	20.66kgs
Tiêu chuẩn kiểm nghiệm	ISO22883

Tổng quan ưu điểm

Độ di chuyển mượt mà	● ● ● ● ●
Chế độ im lặng	● ● ● ● ●
Bảo vệ mặt sàn	● ● ● ● ●

Bản vẽ 2D kích thước bánh xe đẩy

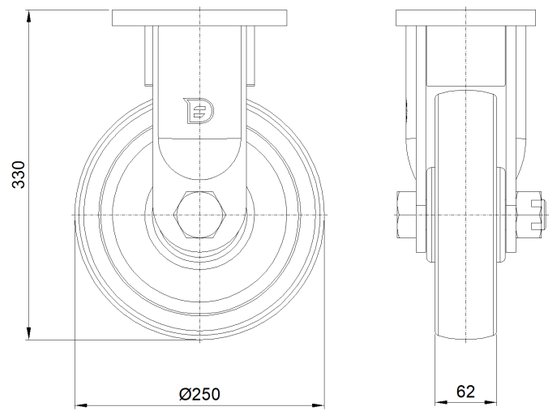

Bản vẽ 2D kích thước tấm lắp

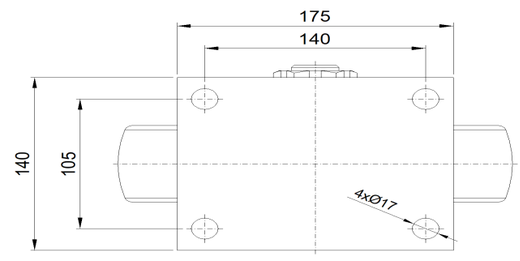

* Nếu có bất kỳ sai lệch nào giữa thông số hệ mét và thông số hệ inch, vui lòng tham khảo thông số hệ mét

© Bản quyền thuộc về 2025 DershengInternational www.dersheng.com