Tờ thông tin sản phẩm

1162 Series — BÁNH XE SIÊU TẢI (Hai bánh)

VQPU Bánh xe (hồ quang nâu) Đường kính bánh xe × Chiều rộng bánh xe 300 x 90mm

EAN

KS-11621200542311

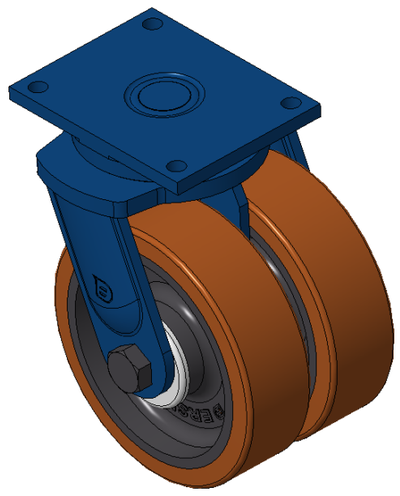

Hình ảnh có thể khác với sản phẩm gốc

Bánh xe di động, khung thép hàn, sơn màu xanh dương.
Thiết bị gắn đế, khoảng cách lỗ 210x160mm.
Lõi bánh xe bằng gang, bề mặt bánh xe bằng polyurethane chất lượng cao, màu nâu phay.
Vòng bi bánh xe—vòng bi cầu xiên.

Bề mặt bánh xe: Được làm từ polyurethane chất lượng cao.

Lõi bánh xe: Lõi sắt / Lõi gang

Mô tả sản phẩm chỉ mang tính chất tham khảo. Sản phẩm thực tế sẽ được ưu tiên.

Quy cách chi tiết sản phẩm

◉ đơn vị mét ○ đế quốc

Đường kính bánh xe	300mm
Chiều rộng bánh xe	207mm
vòng bi bánh xe	Bánh xe trang bị vòng bi cầu góc
Quy cách tấm lắp	255 x 200mm
khoảng cách các lỗ trên tấm nền	210 x 160mm
Khoảng cách các lỗ lắp	21mm
Độ lệch tâm	75mm
Sự can thiệp quay	496mm
Tổng chiều cao	390mm
Bán kính xoay	248mm
Độ cứng	92±5° Shore A
Tải trọng (động)	4900kgs
Tải trọng (tĩnh)	7350kgs
Nhiệt độ	-20°C to +70°C
Càng bánh xe	Xoay
Thép không gỉ	N/A
Dẫn điện	N/A
Chống tĩnh điện	N/A
Trọng lượng bánh xe đẩy	61.03kgs
Tiêu chuẩn kiểm nghiệm	ISO22883

Tổng quan ưu điểm

Độ di chuyển mượt mà	● ● ● ● ●
Chế độ im lặng	● ● ● ● ●
Bảo vệ mặt sàn	● ● ● ● ●

Bản vẽ 2D kích thước bánh xe đẩy

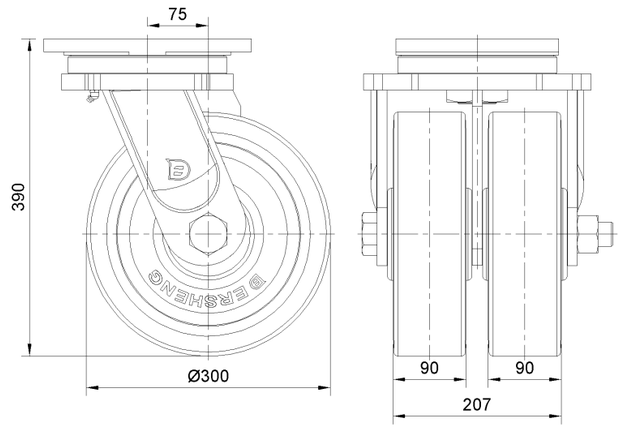

Bản vẽ 2D kích thước tấm lắp

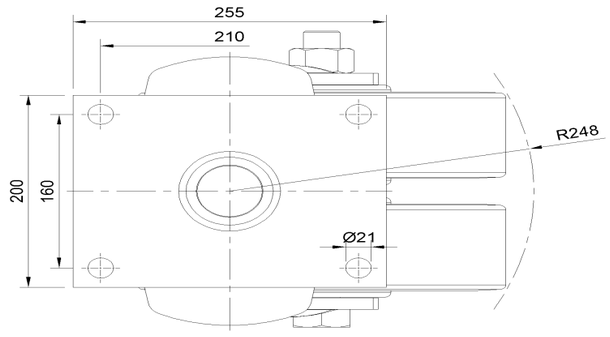

* Nếu có bất kỳ sai lệch nào giữa thông số hệ mét và thông số hệ inch, vui lòng tham khảo thông số hệ mét

© Bản quyền thuộc về 2025 DershengInternational www.dersheng.com