Bảng dữ liệu sản phẩm

1162 Series — BÁNH XE SIÊU TẢI (Hai bánh)

VXPU Đường kính bánh xe × Chiều rộng bánh xe 350 x 90mm

EAN

KS-11621400694311

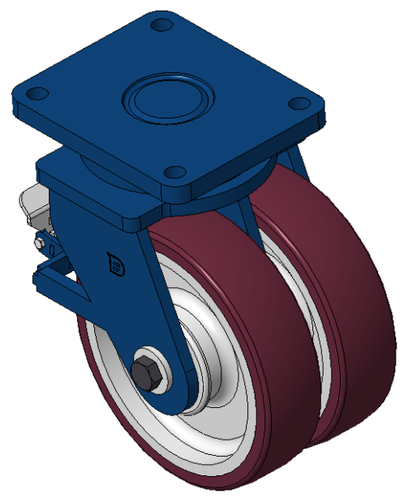

Hình ảnh có thể khác với sản phẩm gốc

Bánh xe phanh sau, khung thép hàn, sơn phủ màu xanh
Lắp đế, khoảng cách lỗ 210x160
Lõi bánh xe bằng gang, gai polyurethane chất lượng cao, phay màu đỏ tía
Vòng bi bánh xe - vòng bi góc

Mặt bánh xe: Được làm bằng polyurethane chất lượng cao
Lõi bánh xe: lõi sắt/lõi gang

Mô tả sản phẩm chỉ mang tính chất tham khảo. Sản phẩm thực tế sẽ được ưu tiên.

Quy cách chi tiết sản phẩm

◉ đơn vị mét ○ đế quốc

Đường kính bánh xe	350mm
Chiều rộng bánh xe	210.5mm
vòng bi bánh xe	Bánh xe trang bị vòng bi bi
Quy cách tấm lắp	300 x 255mm
khoảng cách các lỗ trên tấm nền	240x 200mm
Khoảng cách các lỗ lắp	26mm
Độ lệch tâm	100mm
Sự can thiệp quay	588mm
Tổng chiều cao	450mm
Bán kính xoay	294mm
Độ cứng	93±5° Shore A
Tải trọng (động)	5800kgs
Tải trọng (tĩnh)	8700kgs
Nhiệt độ	-20°C to +70°C
Càng bánh xe	Khóa sau
Thép không gỉ	N/A
Dẫn điện	N/A
Chống tĩnh điện	N/A
Trọng lượng bánh xe đẩy	100.75kgs
Tiêu chuẩn kiểm nghiệm	ISO22883

Tổng quan ưu điểm

Độ di chuyển mượt mà	● ● ● ○ ○
Chế độ im lặng	● ● ● ● ○
Bảo vệ mặt sàn	● ● ● ● ○

Bản vẽ 2D kích thước bánh xe đẩy

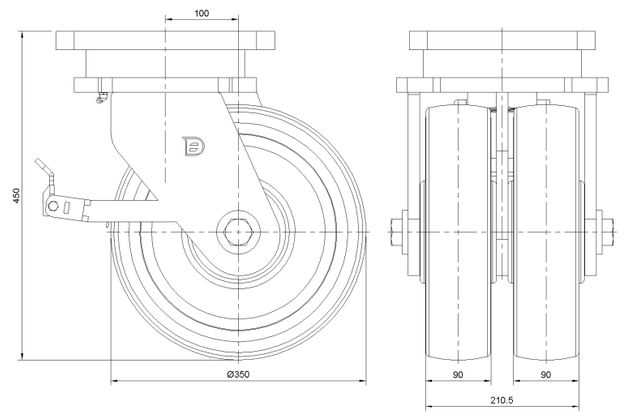

Bản vẽ 2D kích thước tấm lắp

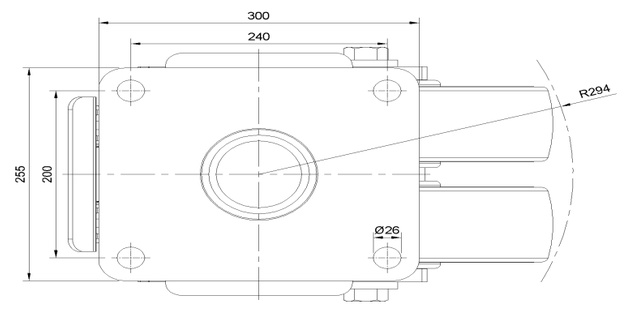

* Nếu có bất kỳ sai lệch nào giữa thông số hệ mét và thông số hệ inch, vui lòng tham khảo thông số hệ mét

© Bản quyền thuộc về 2025 DershengInternational www.dersheng.com