1165 Series — AMR/AGV-4 BÁNH XE CÀNG XOAY (TẢI VỪA) Ổ BI CHÍNH XÁC ĐƠN

Bánh xe dẫn điện PPR (Đen xám nhạt) Đường kính bánh×Chiều rộng bánh 50×22.5mm

EAN

KS-11650204172363

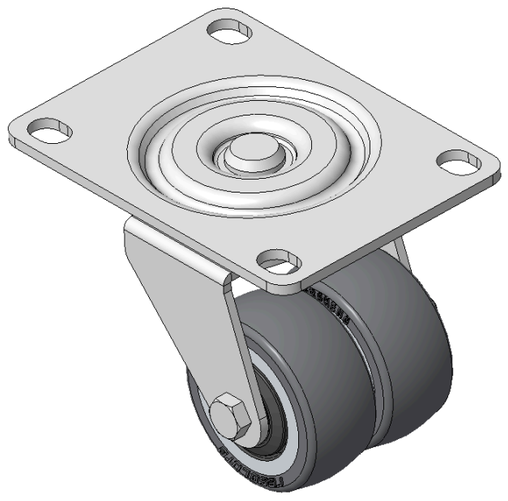

Hình ảnh có thể khác với sản phẩm gốc

Mô tả sản phẩm chỉ mang tính chất tham khảo. Sản phẩm thực tế sẽ được ưu tiên.

Quy cách chi tiết sản phẩm

◉ đơn vị mét ○ đế quốc

Đường kính bánh xe	50mm
Chiều rộng bánh xe	22.5mm
vòng bi bánh xe	Bánh xe trang bị vòng bi bi
Quy cách tấm lắp	103 x 76mm
khoảng cách các lỗ trên tấm nền	80 x 60mm
Khoảng cách các lỗ lắp	12 x 9mm
Độ lệch tâm	20mm
Sự can thiệp quay	127mm
Tổng chiều cao	81mm
Bán kính xoay	63.5mm
Độ cứng	72±5° Shore A
Tải trọng (động)	30kgs
Tải trọng (tĩnh)	45kgs
Nhiệt độ	-20°C to +60°C
Càng bánh xe	Xoay
Thép không gỉ	N/A
Dẫn điện	Y 10^3/～10^4/Ω
Chống tĩnh điện	N/A
Trọng lượng bánh xe đẩy	1.60kgs
Tiêu chuẩn kiểm nghiệm	ISO22883

Tổng quan ưu điểm

Độ di chuyển mượt mà	●●●●○
Chế độ im lặng	●●●●○
Bảo vệ mặt sàn	●●●●●

Bản vẽ 2D kích thước bánh xe đẩy

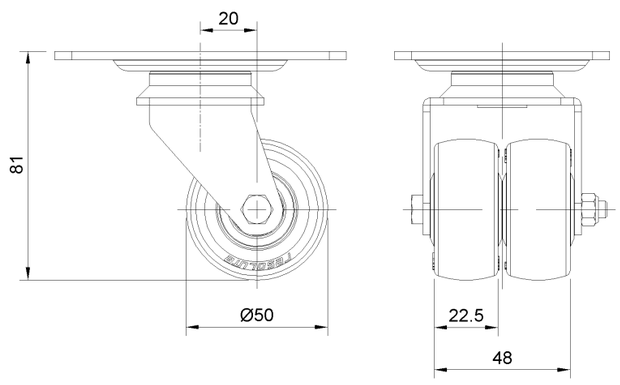

Bản vẽ 2D kích thước tấm lắp

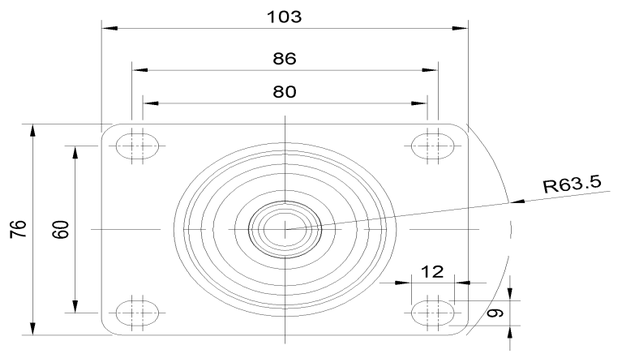

* Nếu có bất kỳ sai lệch nào giữa thông số hệ mét và thông số hệ inch, vui lòng tham khảo thông số hệ mét

© Bản quyền thuộc về 2026 DershengInternational www.dersheng.com