产品数据表

# 1165-4 AMR/AGV-4單精密軸承活動腳輪系列(中型)

PPR 導電輪（黑淺灰） 輪徑 × 輪寬 50×22.5mm

EAN

KS-11650204452323

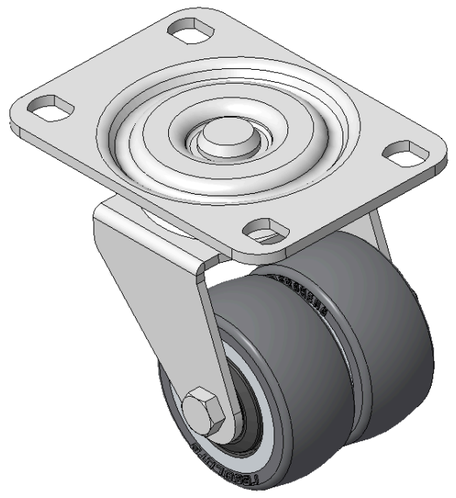

圖片可能與原始產品有所落差

活动式脚轮，焊接钢板架，表面镀锌
底板式安装装置，孔距75 x 45
耐冲击聚丙烯轮芯，热塑性弹性體(TPR)轮面
铣深灰色，轮子轴承—精密滚珠

轮面：热塑性弹性體(TPR)轮面
轮芯：聚丙烯轮芯

產品說明僅供參考一切以實體產品為主

## 產品詳細規格

◉ 公制 ○ 英制

| | |
|---|---|
| 輪徑 | 50mm |
| 輪寬 | 22.5mm |
| 輪子軸承 | 搭配滾珠軸承的輪子 |
| 底板規格 | 92 x 66mm |
| 底板孔距 | 75 x 45mm |
| 底板孔徑 | 11.1 x 8.6mm |
| 偏心距 | 17mm |
| 旋轉干涉 | 108mm |
| 總高 | 73mm |
| 旋轉半徑 | 54mm |
| 硬度 | 72±5° Shore A |
| 荷重(動態) | 30kgs |
| 荷重(靜態) | 45kgs |
| 溫度 | -20°C to +60°C |
| 腳架樣式 | 活動 |
| 不銹鋼 | 否 |
| 導電 | 否 |
| 抗靜電 | 否 |
| 腳輪重量 | 1.55kgs |
| 測試標準 | ISO22883 |

## 優勢簡覽

| | |
|---|---|
| 滾動順暢 | ●●●●● |
| 靜音表現 | ●●●●● |
| 保護地板 | ●●●●● |

## 腳輪外觀尺寸2D圖檔

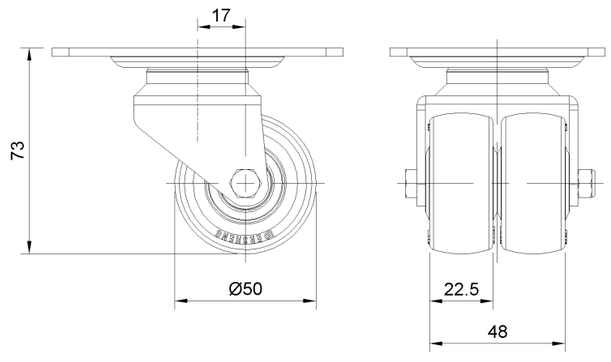


## 底板外觀尺寸2D圖檔

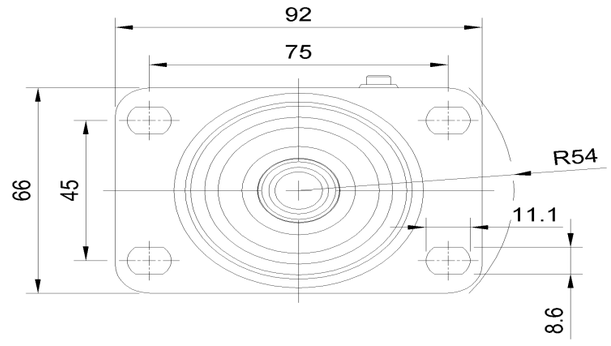


* 對公制和英制規格之間有任何偏差疑慮，請以公制規格為主。

© 版權所有 2026 得胜上好輪 www.dersheng.com