产品资料表

1165-4 AMR/AGV-4单精密轴承活动脚轮系列(中型)

PPR 导电轮（黑浅灰） 轮径 × 轮宽 50×22.5mm

EAN

KS-11650204452323

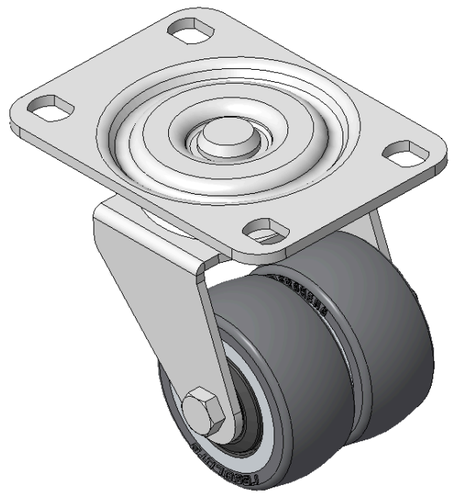

图片可能与原始产品有所落差

活动式脚轮，焊接钢板架，表面镀锌
底板式安装装置，孔距75 x 45
耐冲击聚丙烯轮芯，热塑性弹性体(TPR)轮面
铣深灰色，轮子轴承—精密滚珠

轮面：热塑性弹性体(TPR)轮面
轮芯：聚丙烯轮芯

产品说明仅供参考一切以实体产品为主

产品详细规格

◉ 公制 ○ 英制

轮径	50mm
轮宽	22.5mm
轮子轴承	搭配滚珠轴承的轮子
底板规格	92 x 66mm
底板孔距	75 x 45mm
底板孔径	11.1 x 8.6mm
偏心距	17mm
旋转干涉	108mm
总高	73mm
旋转半径	54mm
硬度	72±5° Shore A
荷重(动态)	30kgs
荷重(静态)	45kgs
温度	-20°C to +60°C
脚架样式	活动
不锈钢	否
导电	否
抗静电	否
脚轮重量	1.55kgs
测试标准	ISO22883

优势简览

滚动顺畅	●●●●●
静音表现	●●●●●
保护地板	●●●●●

脚轮外观尺寸2D图档

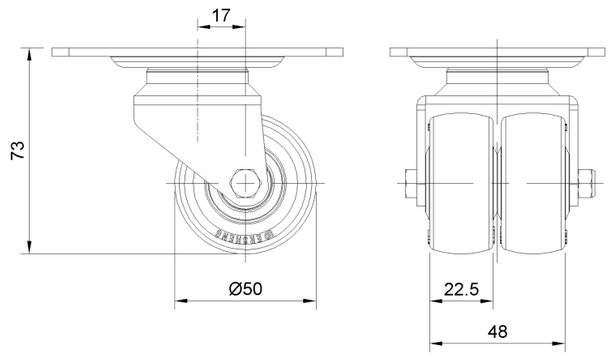

底板外观尺寸2D图档

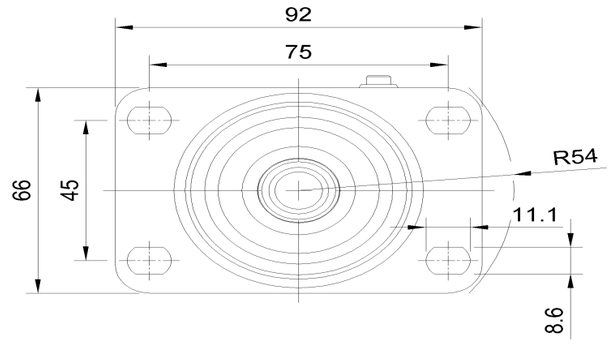

* 对公制和英制规格之间有任何偏差疑虑，请以公制规格为主。

© 版权所有 2026 得胜上好轮 www.dersheng.com