# 1165 Series — AMR/AGV-2 BÁNH XE CÀNG XOAY TẢI NẶNG

Bánh xe QPU (màu nâu) đường kính bánh xe × chiều rộng bánh xe 75 x 31mm

EAN

KS-11650302532143

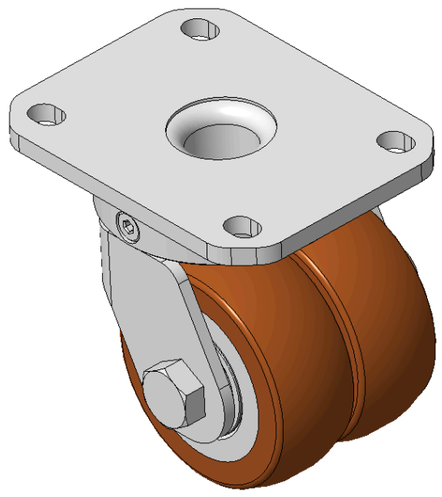

Hình ảnh có thể khác với sản phẩm gốc

Mô tả sản phẩm chỉ mang tính chất tham khảo. Sản phẩm thực tế sẽ được ưu tiên.

## Quy cách chi tiết sản phẩm

◉ đơn vị mét ○ đế quốc

| | |
|---|---|
| Đường kính bánh xe | 75mm |
| Chiều rộng bánh xe | 30mm |
| vòng bi bánh xe | Bánh xe trang bị vòng bi bi |
| Quy cách tấm lắp | 110 x 85mm |
| khoảng cách các lỗ trên tấm nền | 80 x 60mm |
| Khoảng cách các lỗ lắp | 12 x 9mm |
| Độ lệch tâm | 20mm |
| Sự can thiệp quay | 130mm |
| Tổng chiều cao | 100mm |
| Bán kính xoay | 65mm |
| Độ cứng | 92±5° Shore A |
| Tải trọng (động) | 250kgs |
| Tải trọng (tĩnh) | 375kgs |
| Nhiệt độ | -20°C to +70°C |
| Càng bánh xe | Xoay |
| Thép không gỉ | N/A |
| Dẫn điện | N/A |
| Chống tĩnh điện | N/A |
| Trọng lượng bánh xe đẩy | 2.11kgs |
| Tiêu chuẩn kiểm nghiệm | ISO22883 |

## Tổng quan ưu điểm

| | |
|---|---|
| Độ di chuyển mượt mà | ●●●●● |
| Chế độ im lặng | ●●●●● |
| Bảo vệ mặt sàn | ●●●●● |

## Bản vẽ 2D kích thước bánh xe đẩy

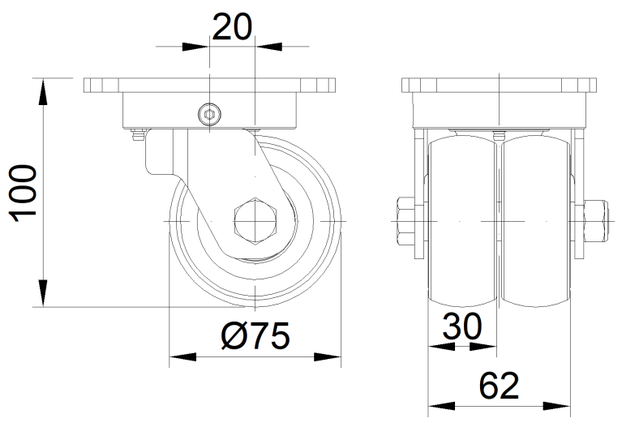


## Bản vẽ 2D kích thước tấm lắp

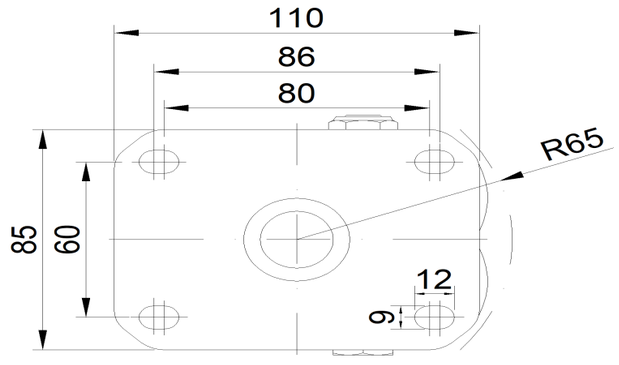


* Nếu có bất kỳ sai lệch nào giữa thông số hệ mét và thông số hệ inch, vui lòng tham khảo thông số hệ mét

© Bản quyền thuộc về 2026 DershengInternational www.dersheng.com