1165 Series — AMR/AGV-5 BÁNH XE CÀNG XOAY THÉP CƯỜNG LỰC-BÁNH ĐƠN(TẢI VỪA/NHẸ)

Chống tĩnh điện HPU Bánh xe (hồ quang đen) Đường kính bánh xe × Chiều rộng bánh xe 75 × 30 mm

EAN

KS-11650305752113



Hình ảnh có thể khác với sản phẩm gốc

Mô tả sản phẩm chỉ mang tính chất tham khảo. Sản phẩm thực tế sẽ được ưu tiên.

Quy cách chi tiết sản phẩm

◉ đơn vị mét ○ đế quốc

Đường kính bánh xe	75mm
Chiều rộng bánh xe	30mm
vòng bi bánh xe	Bánh xe trang bị vòng bi bi
Quy cách tấm lắp	90 x 90mm
khoảng cách các lỗ trên tấm nền	70 x 70mm
Khoảng cách các lỗ lắp	10.5mm
Độ lệch tâm	25mm
Sự can thiệp quay	152mm
Tổng chiều cao	107mm
Bán kính xoay	76mm
Độ cứng	92±5° Shore A
Tải trọng (động)	300kgs
Tải trọng (tĩnh)	450kgs
Nhiệt độ	-20°C to +70°C
Càng bánh xe	Xoay
Thép không gỉ	N/A
Dẫn điện	N/A
Chống tĩnh điện	Y 10^6/~10^9/Ω
Trọng lượng bánh xe đẩy	2.03kgs
Tiêu chuẩn kiểm nghiệm	ISO22883

Tổng quan ưu điểm

Độ di chuyển mượt mà	●●●●●
Chế độ im lặng	●●●●○
Bảo vệ mặt sàn	●●●●●

Bản vẽ 2D kích thước bánh xe đẩy

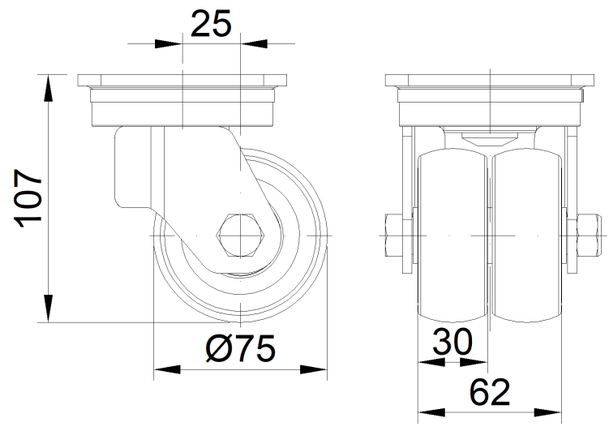

Bản vẽ 2D kích thước tấm lắp

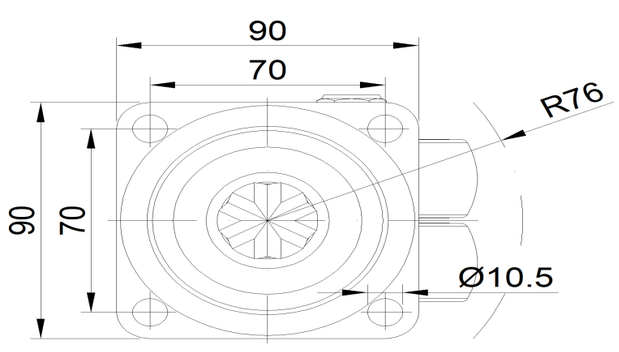

* Nếu có bất kỳ sai lệch nào giữa thông số hệ mét và thông số hệ inch, vui lòng tham khảo thông số hệ mét

© Bản quyền thuộc về 2026 DershengInternational www.dersheng.com