产品数据表

1165-4 AMR/AGV-4單精密軸承活動腳輪系列(中型)

PPR 導電輪（黑淺灰）輪徑 × 輪寬 125 × 31mm

EAN

KS-11650504172013

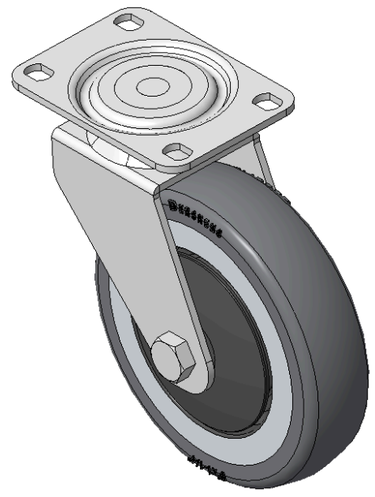

圖片可能與原始產品有所落差

活动式脚轮，焊接钢板架，表面镀锌
底板式安装装置，孔距75X45
耐冲击聚丙烯轮芯，热塑性弹性體(TPR)轮面
铣淺灰色，轮子轴承—精密滚珠

轮面：热塑性弹性體(TPR)轮面
轮芯：聚丙烯轮芯

產品說明僅供參考一切以實體產品為主

產品詳細規格

◉ 公制 ○ 英制

輪徑	125mm
輪寬	31mm
輪子軸承	搭配滾珠軸承的輪子
底板規格	92 x 66mm
底板孔距	75 x 45mm
底板孔徑	11.1 x 8.6mm
偏心距	37mm
旋轉干涉	203mm
總高	150mm
旋轉半徑	101.5mm
硬度	87±5° Shore A
荷重(動態)	85kgs
荷重(靜態)	127.5kgs
溫度	-20°C to +60°C
腳架樣式	活動
不銹鋼	否
導電	是 10^3/～10^4/Ω
抗靜電	否
腳輪重量	2.46kgs
測試標準	ISO22883

優勢簡覽

滾動順暢	●●●●○
靜音表現	●●●●○
保護地板	●●●●●

腳輪外觀尺寸2D圖檔

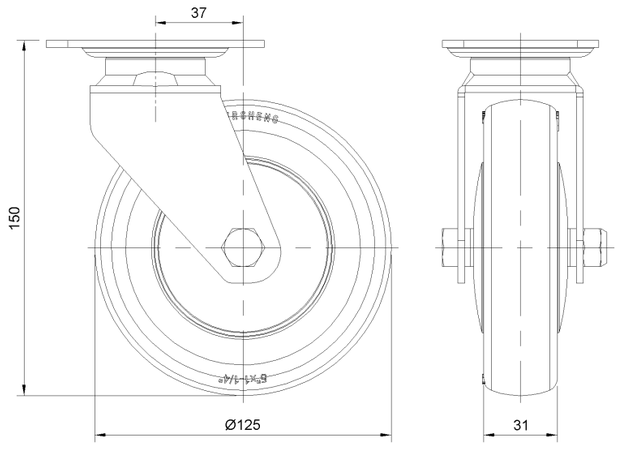

底板外觀尺寸2D圖檔

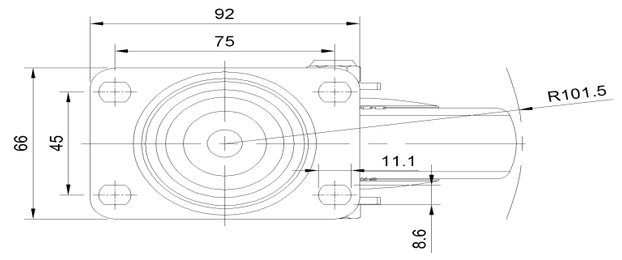

* 對公制和英制規格之間有任何偏差疑慮，請以公制規格為主。

© 版權所有 2026 得胜上好輪 www.dersheng.com