1165 Series — AMR/AGV-2 BÁNH XE CÀNG XOAY TẢI NẶNG

Bánh ZQPU (Nâu Cong) Đường Kính Bánh × Độ Rộng Bánh 32,5 × 15 mm

EAN

KS-11655102802033

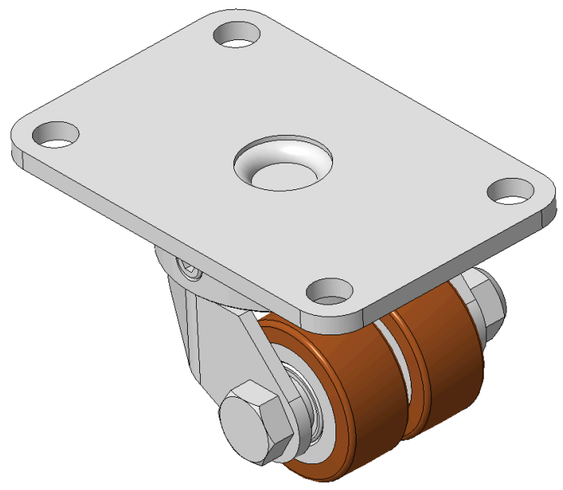

Hình ảnh có thể khác với sản phẩm gốc

Mô tả sản phẩm chỉ mang tính chất tham khảo. Sản phẩm thực tế sẽ được ưu tiên.

Quy cách chi tiết sản phẩm

◉ đơn vị mét ○ đế quốc

Đường kính bánh xe	32.5mm
Chiều rộng bánh xe	15mm
vòng bi bánh xe	Bánh xe trang bị vòng bi bi
Quy cách tấm lắp	90 x 60mm
khoảng cách các lỗ trên tấm nền	73 x 44.5mm
Khoảng cách các lỗ lắp	8.5mm
Độ lệch tâm	18mm
Sự can thiệp quay	104mm
Tổng chiều cao	52mm
Bán kính xoay	52mm
Độ cứng	92±5° Shore A
Tải trọng (động)	70kgs
Tải trọng (tĩnh)	105kgs
Nhiệt độ	-20°C to +70°C
Càng bánh xe	Xoay
Thép không gỉ	N/A
Dẫn điện	N/A
Chống tĩnh điện	N/A
Trọng lượng bánh xe đẩy	0.50kgs
Tiêu chuẩn kiểm nghiệm	ISO22883

Tổng quan ưu điểm

Độ di chuyển mượt mà	●●●●●
Chế độ im lặng	●●●●●
Bảo vệ mặt sàn	●●●●●

Bản vẽ 2D kích thước bánh xe đẩy

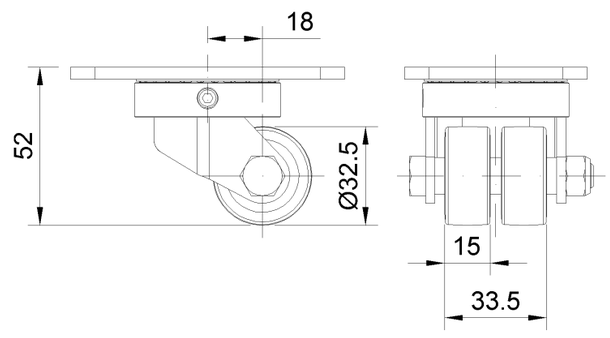

Bản vẽ 2D kích thước tấm lắp

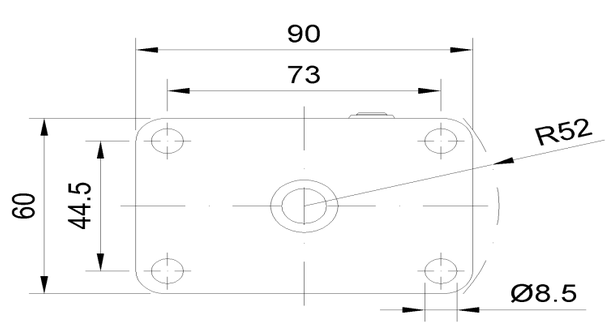

* Nếu có bất kỳ sai lệch nào giữa thông số hệ mét và thông số hệ inch, vui lòng tham khảo thông số hệ mét

© Bản quyền thuộc về 2026 DershengInternational www.dersheng.com