1165-1 AMR/AGV-1彈簧輪系列

抗靜電 ZQPU 輪（銑黑）輪徑 × 輪寬 62.5 × 20（41.5）mm

EAN

KS-11655200802723

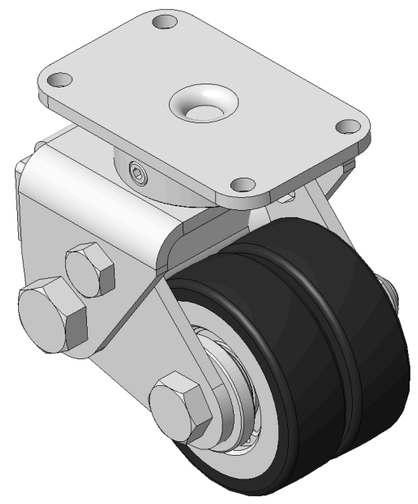

圖片可能與原始產品有所落差

活动式弹簧加载脚轮，焊接钢板架
表面電镀，底板式安装装置，孔距70x37
铸铁制轮芯，高质量聚氨酯轮面，铣黑色
轮子轴承—特制的精密滚珠，降低运行阻力
ZQPU双轮，符合人體工程学，更容启动及转动

轮面:高品质聚氨酯制成
轮芯：铁芯/铸铁芯

產品說明僅供參考一切以實體產品為主

產品詳細規格

◉ 公制 ○ 英制

輪徑	62.5mm
輪寬	20mm
輪子軸承	搭配滚珠軸承的輪子
底板規格	84 x 51mm
底板孔距	70 x 37mm
底板孔徑	6.5mm
偏心距	22mm
旋轉干涉	120mm
總高	100mm
旋轉半徑	60mm
硬度	85±5° Shore A
荷重(動態)	200kgs
荷重(靜態)	300kgs
溫度	-20°C to +70°C
腳架樣式	活動
不銹鋼	否
導電	否
抗靜電	是 10^6/~10^9/Ω
腳輪重量	1.58kgs
測試標準	ISO22883

優勢簡覽

滾動順暢	●●●●●
靜音表現	●●●●●
保護地板	●●●●●

腳輪外觀尺寸2D圖檔

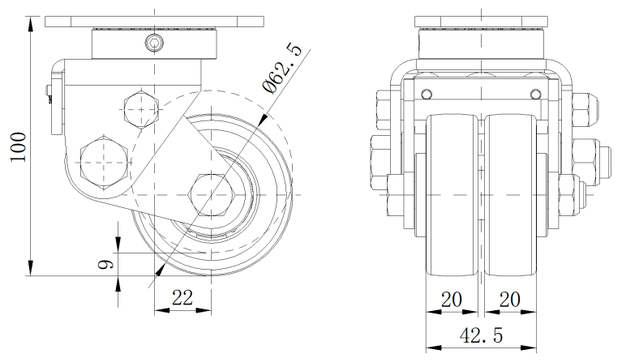

底板外觀尺寸2D圖檔

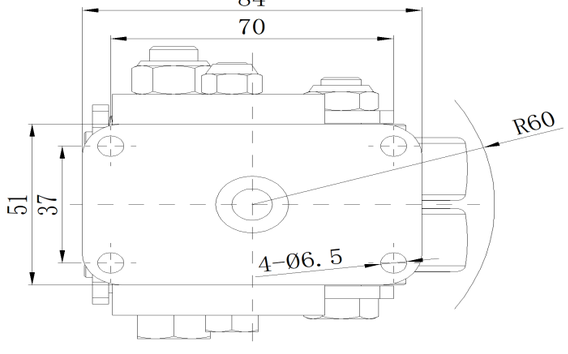

* 對公制和英制規格之間有任何偏差疑慮，請以公制規格為主。

© 版權所有 2026 得胜上好輪 www.dersheng.com