產品數據表

# 1165-2 AMR/AGV-2活動系列

ZQPU 輪（銑藍）輪徑 × 輪寬 62.5 × 20（41.5）mm

EAN

KS-11655202802033

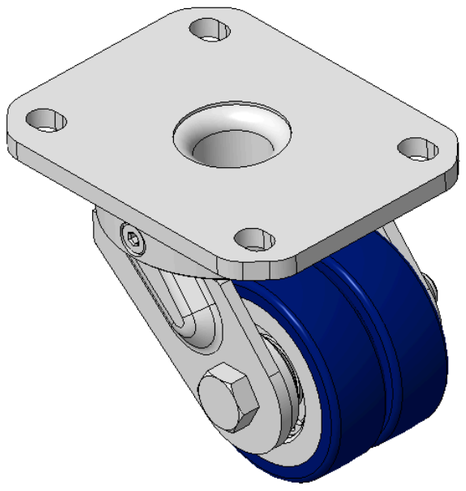

圖片可能與原始產品有所落差

活动式脚轮，焊接钢板架
表面镀锌，底板式安装装置，孔距80x60
铸铁制轮芯，高品质聚氨酯轮面，铣蓝色
轮子轴承—特制的精密滚珠，降低运转阻力
ZQPU双轮，符合人體工学，更容易启动及转动

轮面:高品质聚氨酯制成
轮芯：铁芯/铸铁芯

產品說明僅供參考一切以實體產品為主

## 產品詳細規格

◉ 公制 ○ 英制

| | |
|---|---|
| 輪徑 | 62.5mm |
| 輪寬 | 20mm |
| 輪子軸承 | 搭配滚珠軸承的輪子 |
| 底板規格 | 110 x 85mm |
| 底板孔距 | 80 x 60mm |
| 底板孔徑 | 12 x 9mm |
| 偏心距 | 30mm |
| 旋轉干涉 | 130mm |
| 總高 | 87mm |
| 旋轉半徑 | 65mm |
| 硬度 | 87±5° Shore A |
| 荷重(動態) | 250kgs |
| 荷重(靜態) | 375kgs |
| 溫度 | -20°C to +70°C |
| 腳架樣式 | 活動 |
| 不銹鋼 | 否 |
| 導電 | 否 |
| 抗靜電 | 否 |
| 腳輪重量 | 1.33kgs |
| 測試標準 | ISO22883 |

## 優勢簡覽

| | |
|---|---|
| 滾動順暢 | ●●●●● |
| 靜音表現 | ●●●●● |
| 保護地板 | ●●●●● |

## 腳輪外觀尺寸2D圖檔

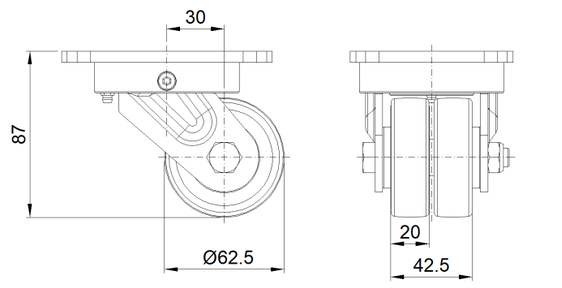


## 底板外觀尺寸2D圖檔

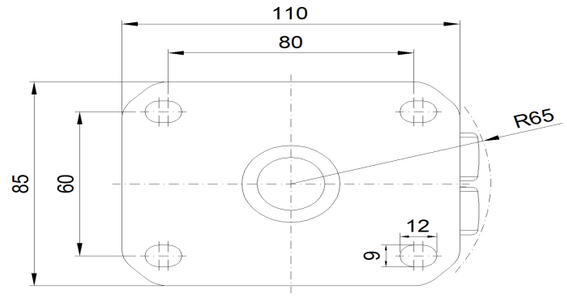


* 對公制和英制規格之間有任何偏差疑慮，請以公制規格為主。

© 版權所有 2026 得胜上好輪 www.dersheng.com