1165 Series — AMR/AGV-4 BÁNH XE CÀNG XOAY (TẢI VỪA) Ổ BI CHÍNH XÁC ĐƠN

Bánh Kinh Điển Toàn Hiệu (Xám Đậm Chìa Pha Lê) Đường Kính Bánh × Độ Rộng Bánh 62.5 × 23.5mm

EAN

KS-11655204452333

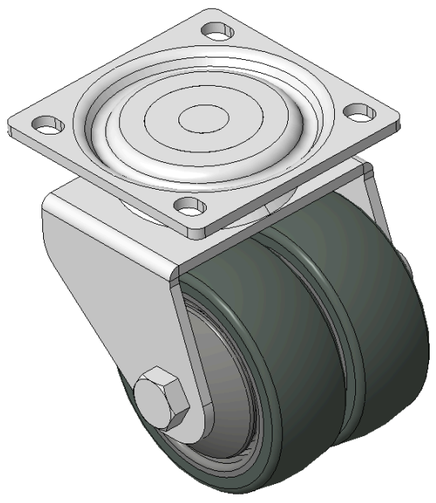

Hình ảnh có thể khác với sản phẩm gốc

Quy cách chi tiết sản phẩm

◉ đơn vị mét ○ đế quốc

Đường kính bánh xe	62.5mm
Chiều rộng bánh xe	23.5mm
vòng bi bánh xe	Bánh xe trang bị vòng bi bi
Quy cách tấm lắp	68 x 68mm
khoảng cách các lỗ trên tấm nền	55 x 52mm
Khoảng cách các lỗ lắp	6.5 x 8.5mm
Độ lệch tâm	20mm
Sự can thiệp quay	112mm
Tổng chiều cao	85mm
Bán kính xoay	56mm
Độ cứng	72±5° Shore A
Tải trọng (động)	80kgs
Tải trọng (tĩnh)	120kgs
Nhiệt độ	-20°C to +60°C
Càng bánh xe	Xoay
Thép không gỉ	N/A
Dẫn điện	N/A
Chống tĩnh điện	N/A
Trọng lượng bánh xe đẩy	1.72kgs
Tiêu chuẩn kiểm nghiệm	ISO22883

Tổng quan ưu điểm

Độ di chuyển mượt mà	●●●●●
Chế độ im lặng	●●●●●
Bảo vệ mặt sàn	●●●●●

Bản vẽ 2D kích thước bánh xe đẩy

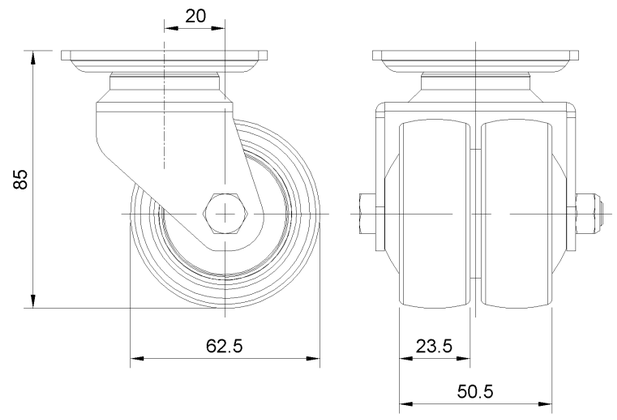

Bản vẽ 2D kích thước tấm lắp

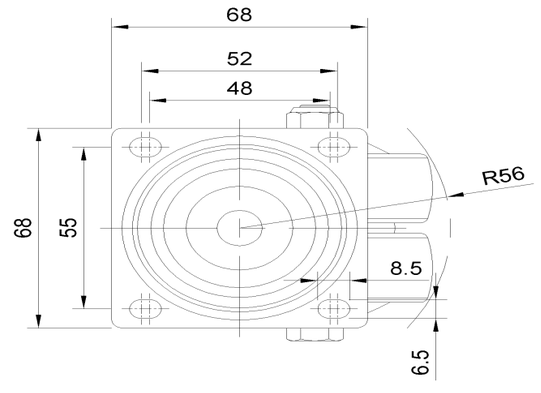

* Nếu có bất kỳ sai lệch nào giữa thông số hệ mét và thông số hệ inch, vui lòng tham khảo thông số hệ mét

© Bản quyền thuộc về 2026 DershengInternational www.dersheng.com