Phiếu thông tin sản phẩm

Series PPR

Bánh xe PPR (Trục trung đen đen) Đường kính bánh×Chiều rộng bánh 100×31mm

EAN

KS-12022604133871



Hình ảnh có thể khác với sản phẩm gốc

Dễ dàng bảo vệ mặt đất, không để lại dấu vết, vận hành thoải mái và chịu được tải trọng nặng.
Khả năng chống lăn và quay thấp, chống ăn mòn từ nhiều chất ăn mòn.
Màu sắc: Đen, có ống trung tâm.

Lõi bên trong: Polypropylene chống va đập chất lượng cao
Bao bì bên ngoài: Cao su nhiệt dẻo đàn hồi (TPR)
Vòng bi: ống trung tâm

Mô tả sản phẩm chỉ mang tính chất tham khảo. Sản phẩm thực tế sẽ được ưu tiên.

Quy cách chi tiết sản phẩm

◉ đơn vị mét ○ đế quốc

Đường kính bánh xe(D)	100mm
Chiều rộng bánh xe(T2)	31mm
vòng bi bánh xe	Kiểu ống trung tâm
Đường kính lỗ ổ bi (d)	10mm
Đường kính lỗ ổ bi (S)	—
Chiều sâu lỗ ổ bi(t)	—
Chiều rộng lõi trục(T1)	39.5mm
Độ cứng	82±5° Shore A
Tải trọng (động)	80kgs
Tải trọng (tĩnh)	120kgs
Nhiệt độ	-20°C to +60°C
Dẫn điện	N/A
Chống tĩnh điện	N/A
Trọng lượng bánh xe đẩy	0.18kgs
Tiêu chuẩn kiểm nghiệm	ISO22883

Tổng quan ưu điểm

Độ di chuyển mượt mà	● ● ● ● ○
Chế độ im lặng	● ● ● ● ○
Bảo vệ mặt sàn	● ● ● ● ●

Bản vẽ 2D phác thảo kích thước bánh xe đơn

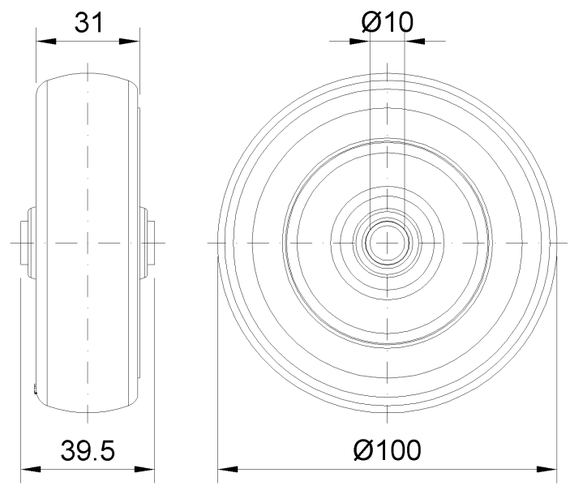

* Nếu có bất kỳ sai lệch nào giữa thông số hệ mét và thông số hệ inch, vui lòng tham khảo thông số hệ mét

© Bản quyền thuộc về 2025 DershengInternational www.dersheng.com