Phiếu thông tin sản phẩm

Series HDR & WHDR

Bánh xe HDR (Xám xám nhạt) Đường kính bánh×Chiều rộng bánh 100×50mm

EAN

KS-12025004208177

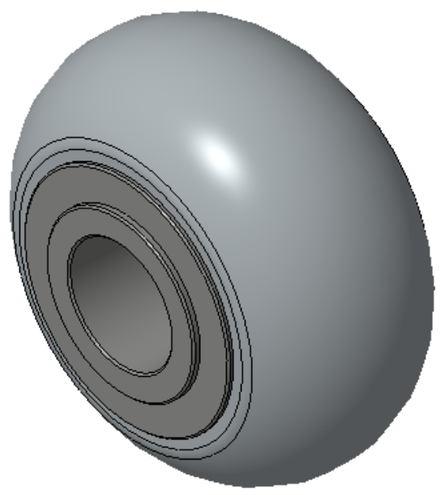

Hình ảnh có thể khác với sản phẩm gốc

Dễ dàng bảo vệ sàn, không để lại dấu vết, vận hành thoải mái và chịu được tải trọng nặng.
Độ lăn và lực cản quay thấp, chống ăn mòn từ nhiều chất ăn mòn.
Màu sắc: Xám nhạt, bao gồm ổ trục và miếng đệm.

Lõi bánh xe: Polypropylene chống va đập chất lượng cao

Bề mặt bánh xe: Cao su nhiệt dẻo đàn hồi (TPR)

Vòng bi: Vòng bi chính xác

Mô tả sản phẩm chỉ mang tính chất tham khảo. Sản phẩm thực tế sẽ được ưu tiên.

Quy cách chi tiết sản phẩm

◉ đơn vị mét ○ đế quốc

Đường kính bánh xe(D)	100mm
Chiều rộng bánh xe(T2)	50mm
vòng bi bánh xe	Vòng bi cầu dài
Đường kính lỗ ổ bi (d)	13mm
Đường kính lỗ ổ bi (S)	—
Chiều sâu lỗ ổ bi(t)	—
Chiều rộng lõi trục(T1)	62mm
Độ cứng	82±5° Shore A
Tải trọng (động)	136kgs
Tải trọng (tĩnh)	204kgs
Nhiệt độ	-20°C to +60°C
Dẫn điện	N/A
Chống tĩnh điện	N/A
Trọng lượng bánh xe đẩy	0.44kgs
Tiêu chuẩn kiểm nghiệm	ISO22883

Tổng quan ưu điểm

Độ di chuyển mượt mà	● ● ● ● ○
Chế độ im lặng	● ● ● ● ○
Bảo vệ mặt sàn	● ● ● ● ●

Bản vẽ 2D phác thảo kích thước bánh xe đơn

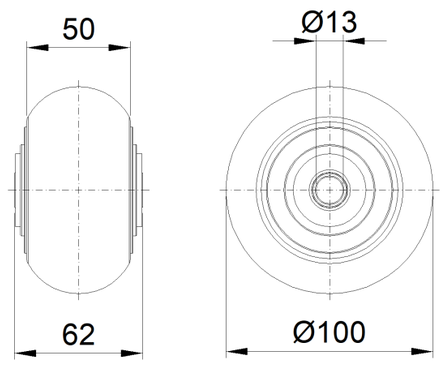

* Nếu có bất kỳ sai lệch nào giữa thông số hệ mét và thông số hệ inch, vui lòng tham khảo thông số hệ mét

© Bản quyền thuộc về 2025 DershengInternational www.dersheng.com