產品數據表

1109-HD 美國機械輪系列

ZQPU輪 輪徑 × 輪寬 75 x 41.5mm

EAN

TW-4110903002026

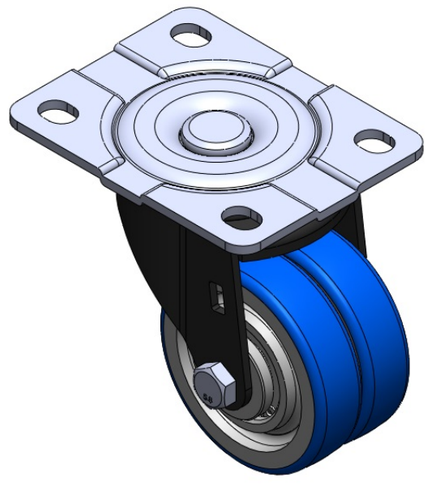

圖片可能與原始產品有所落差

活動式腳輪，底板鉚合沖壓腳架 底板鍍鋅，腳架電著，底板式安裝裝置 鑄鐵製輪芯，高品質聚氨酯輪面 藍色，輪子軸承—精密滾珠。

輪面：高品質聚氨酯
輪芯：鐵芯/鑄鐵芯

產品說明僅供參考一切以實體產品為主

產品詳細規格

◉ 公制 ○ 英制

輪徑	75mm
輪寬	41.5mm
輪子軸承	搭配滾珠軸承的輪子
底板規格	110 x 86mm
底板孔距	83 x 60mm
底板孔徑	13 x 11mm
偏心距	31mm
旋轉干涉	138mm
總高	107mm
旋轉半徑	69mm
硬度	87±5° Shore A
荷重(動態)	450kgs
荷重(靜態)	675kgs
溫度	-20°C to +70°C
腳架樣式	活動
不銹鋼	否
導電	否
抗靜電	否
腳輪重量	0.80kgs
測試標準	ISO22883

優勢簡覽

滾動順暢	●●●●●
靜音表現	●●●●●
保護地板	●●●●●

腳輪外觀尺寸2D圖檔

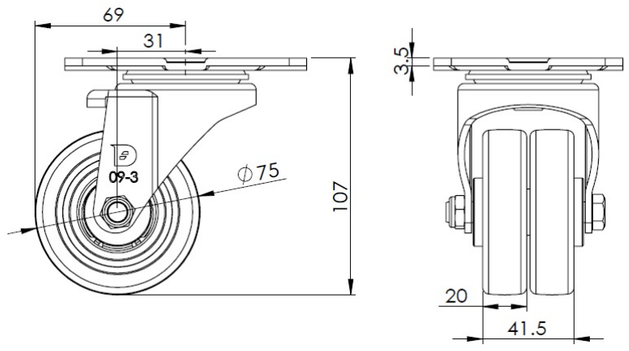

底板外觀尺寸2D圖檔

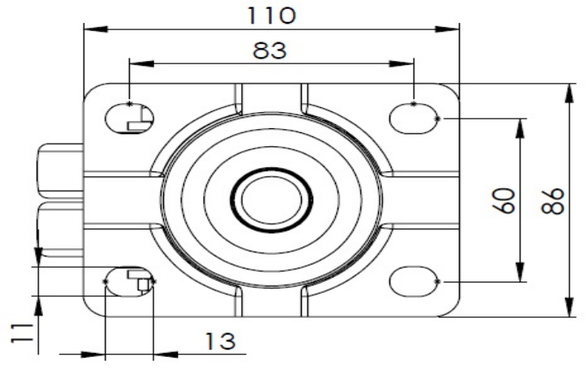

* 對公制和英制規格之間有任何偏差疑慮，請以公制規格為主。

© 版權所有 2026 得胜上好輪 www.dersheng.com