Bảng dữ liệu sản phẩm

1109 Series — BÁNH XE LÙN (Trọng tâm thấp)

Bánh xe Phenolic Đường kính bánh xe × chiều rộng bánh xe 75 x 45mm

EAN

TW-4110903004009

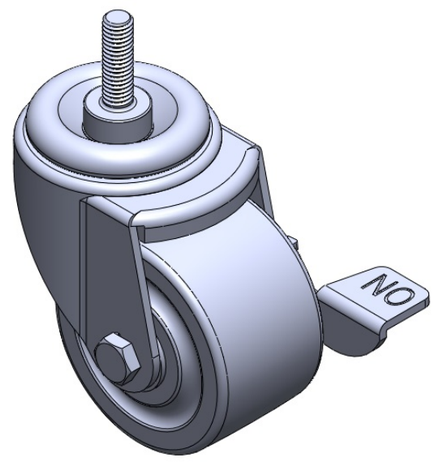

Hình ảnh có thể khác với sản phẩm gốc

Bánh xe có phanh bên và hệ thống khóa. Chân bánh xe được dập ren, tán đinh tán—3/8-16"
Hoàn thiện mạ kẽm, lắp ren
Lõi bánh xe và mặt bánh xe bằng nhựa tổng hợp nén, tẩm vải
Vòng bi bánh xe—vòng bi dài chính xác

Bề mặt: Nhựa tổng hợp nén tẩm vải
Lõi bánh xe: Nhựa tổng hợp nén tẩm vải

Mô tả sản phẩm chỉ mang tính chất tham khảo. Sản phẩm thực tế sẽ được ưu tiên.

Quy cách chi tiết sản phẩm

◉ đơn vị mét ○ đế quốc

Đường kính bánh xe	75mm
Chiều rộng bánh xe	45mm
vòng bi bánh xe	Bánh xe trang bị vòng bi cầu chính xác
Thông số kỹ thuật của ren	3/8 " -16牙
độ dài ren	32mm
Độ lệch tâm	31mm
Sự can thiệp quay	164mm
Tổng chiều cao	103mm
Bán kính xoay	82mm
Độ cứng	80±5° Shore D
Tải trọng (động)	225kgs
Tải trọng (tĩnh)	337.5kgs
Nhiệt độ	-20°C to +150°C
Càng bánh xe	Khóa bên
Thép không gỉ	N/A
Dẫn điện	N/A
Chống tĩnh điện	N/A
Trọng lượng bánh xe đẩy	0.80kgs
Tiêu chuẩn kiểm nghiệm	ISO22883

Tổng quan ưu điểm

Độ di chuyển mượt mà	● ● ● ● ●
Chế độ im lặng	● ● ○ ○ ○
Bảo vệ mặt sàn	● ● ○ ○ ○

Bản vẽ 2D kích thước bánh xe đẩy

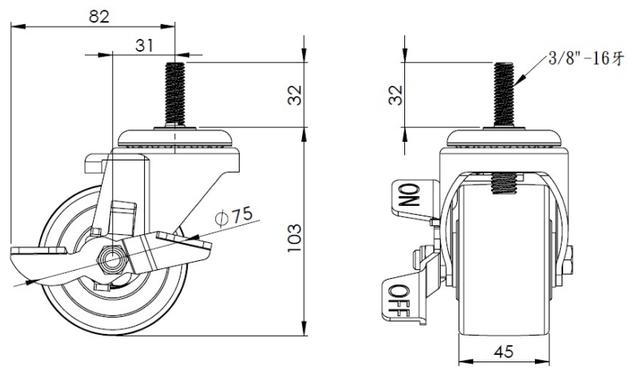

Bản vẽ 2D kích thước trục ren

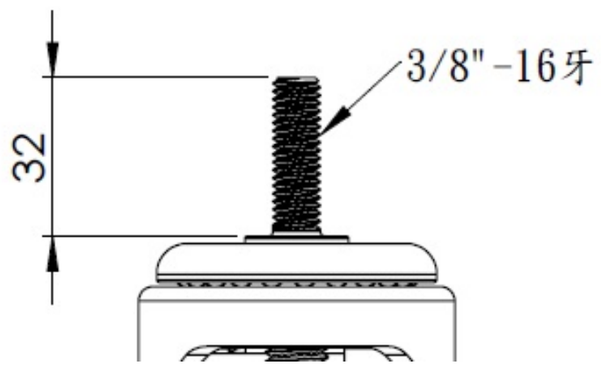

* Nếu có bất kỳ sai lệch nào giữa thông số hệ mét và thông số hệ inch, vui lòng tham khảo thông số hệ mét

© Bản quyền thuộc về 2025 DershengInternational www.dersheng.com