Bảng dữ liệu sản phẩm

1109-HD Series — BÁNH XE LÙN TẢI NẶNG (Trọng tâm thấp)

Đường kính bánh xe ZQPU × chiều rộng bánh xe 75 x 41.5mm

EAN

TW-4110903004022

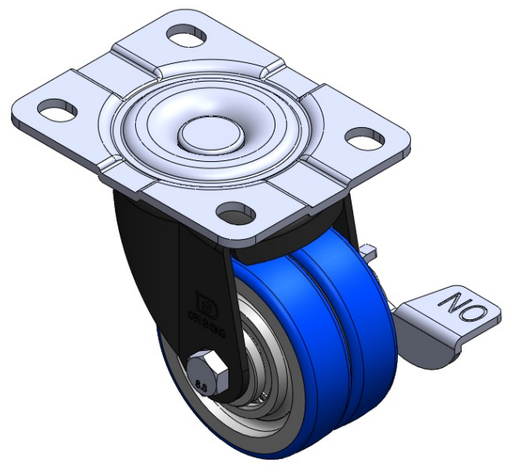

Hình ảnh có thể khác với sản phẩm gốc

Được trang bị phanh bên (bánh xe) và hệ thống khóa cho bánh xe. Tấm đế được tán đinh và dập khuôn. Tấm đế mạ kẽm, tấm đế mạ điện, thiết bị lắp đặt tấm đế. Lõi bánh xe bằng gang, bề mặt bánh xe bằng polyurethane chất lượng cao. Màu xanh lam, vòng bi bánh xe—vòng bi cầu chính xác.

Bề mặt bánh xe: Polyurethane chất lượng cao

Lõi bánh xe: Lõi sắt/Lõi gang

Mô tả sản phẩm chỉ mang tính chất tham khảo. Sản phẩm thực tế sẽ được ưu tiên.

Quy cách chi tiết sản phẩm

◉ đơn vị mét ○ đế quốc

Đường kính bánh xe	75mm
Chiều rộng bánh xe	41.5mm
vòng bi bánh xe	Bánh xe trang bị vòng bi bi
Quy cách tấm lắp	110 x 86mm
khoảng cách các lỗ trên tấm nền	83 x 60mm
Khoảng cách các lỗ lắp	14 x 11mm
Độ lệch tâm	31mm
Sự can thiệp quay	162mm
Tổng chiều cao	106mm
Bán kính xoay	81mm
Độ cứng	87±5° Shore A
Tải trọng (động)	450kgs
Tải trọng (tĩnh)	675kgs
Nhiệt độ	-20°C to +70°C
Càng bánh xe	Khóa bên
Thép không gỉ	N/A
Dẫn điện	N/A
Chống tĩnh điện	N/A
Trọng lượng bánh xe đẩy	0.95kgs
Tiêu chuẩn kiểm nghiệm	ISO22883

Tổng quan ưu điểm

Độ di chuyển mượt mà	● ● ● ● ●
Chế độ im lặng	● ● ● ● ●
Bảo vệ mặt sàn	● ● ● ● ●

Bản vẽ 2D kích thước bánh xe đẩy

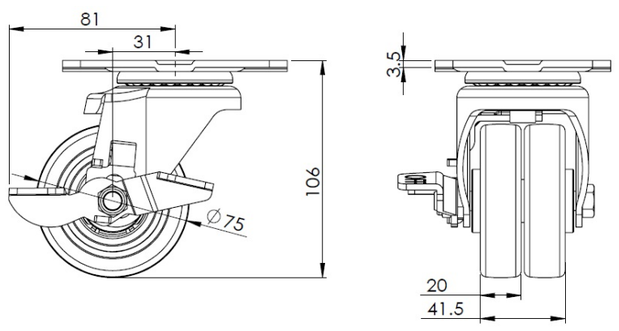

Bản vẽ 2D kích thước tấm lắp

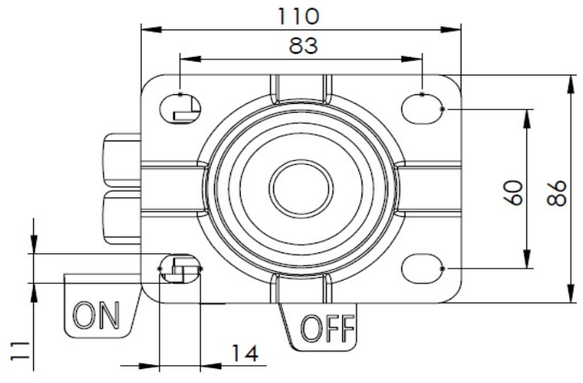

* Nếu có bất kỳ sai lệch nào giữa thông số hệ mét và thông số hệ inch, vui lòng tham khảo thông số hệ mét

© Bản quyền thuộc về 2026 DershengInternational www.dersheng.com