产品数据表

1109 美国轮系列

电木轮 轮径 × 轮宽 75 x 45mm

EAN

TW-4110903004026

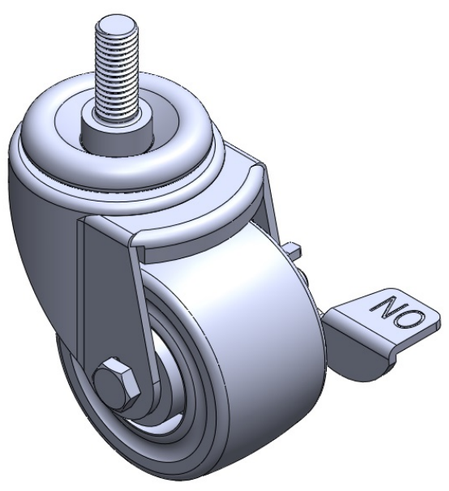

图片可能与原始产品有所落差

配有侧(轮)煞式，锁定系统的脚轮。牙心铆合冲压脚架— 1/2-12牙
表面镀锌，丝扣式安装装置
浸软织物的压缩合成树脂轮芯、轮面
轮子—中管式

轮面：浸软织物的压缩合成树脂
轮芯：浸软织物的压缩合成树脂

产品说明仅供参考一切以实体产品为主

产品详细规格

◉ 公制 ○ 英制

轮径	75mm
轮宽	45mm
轮子轴承	搭配中管的轮子
丝扣规格	1/2 " -12牙
丝扣长度	32mm
偏心距	31mm
旋转干涉	164mm
总高	105mm
旋转半径	82mm
硬度	75±5° Shore D
荷重(动态)	225kgs
荷重(静态)	337.5kgs
温度	-20°C to +80°C
脚架样式	侧煞(单)
不锈钢	否
导电	否
抗静电	否
脚轮重量	0.80kgs
测试标准	ISO22883

优势简览

滚动顺畅	● ● ● ● ●
静音表现	● ● ○ ○ ○
保护地板	● ● ○ ○ ○

脚轮外观尺寸2D图档

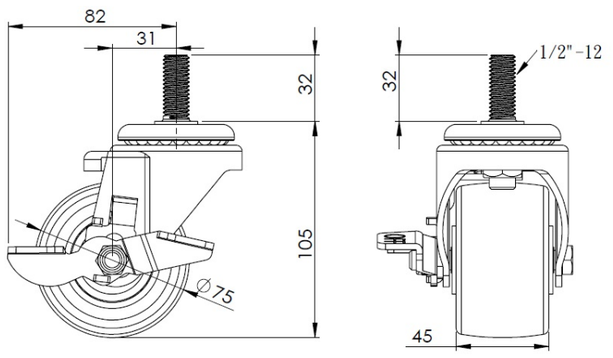

丝扣外观尺寸2D图档

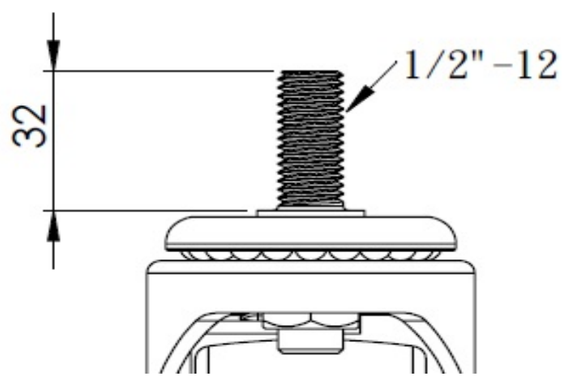

* 对公制和英制规格之间有任何偏差疑虑，请以公制规格为主。

© 版权所有 2025 得胜上好轮 www.dersheng.com