產品數據表

1112 長珠系列

電木輪(黑) 輪徑 × 輪寬 101 x 50.8mm

EAN

TW-4111204002003



圖片可能與原始產品有所落差

活動式腳輪，焊接鋼板架 表面鍍鋅，底板式安裝裝置 浸軟織物的壓縮合成樹脂輪芯、輪面黑色，輪子軸承—精密長珠。

輪面：浸軟織物的壓縮合成樹脂
輪芯：浸軟織物的壓縮合成樹脂

產品說明僅供參考一切以實體產品為主

產品詳細規格

◉ 公制 ○ 英制

輪徑	101mm
輪寬	50.8mm
輪子軸承	搭配精密長珠軸承的輪子
底板規格	115 x 100mm
底板孔距	85 x 70mm
底板孔徑	20 x 11mm
偏心距	25mm
旋轉干涉	152mm
總高	142mm
旋轉半徑	76mm
硬度	80±5° Shore D
荷重(動態)	360kgs
荷重(靜態)	540kgs
溫度	-20°C to +150°C
腳架樣式	活動
不銹鋼	否
導電	否
抗靜電	否
腳輪重量	1.70kgs
測試標準	ISO22883

優勢簡覽

滾動順暢	●●●●●
靜音表現	●●○○○
保護地板	●●○○○

腳輪外觀尺寸2D圖檔

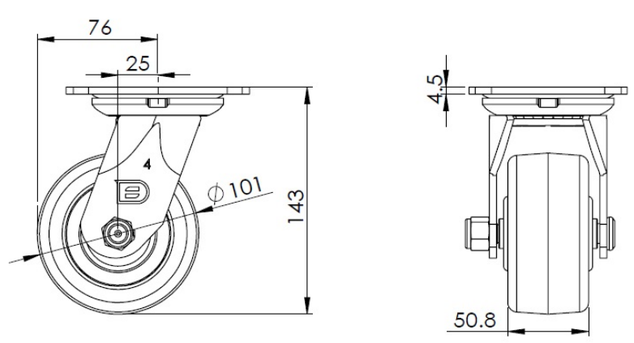

底板外觀尺寸2D圖檔

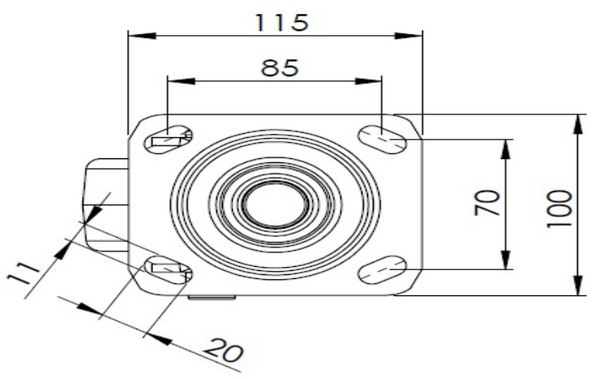

* 對公制和英制規格之間有任何偏差疑慮，請以公制規格為主。

© 版權所有 2025 得胜上好輪 www.dersheng.com