产品资料表

# 1112 长珠系列

PU轮 轮径 × 轮宽 100 x 34mm

EAN

TW-4111204002018

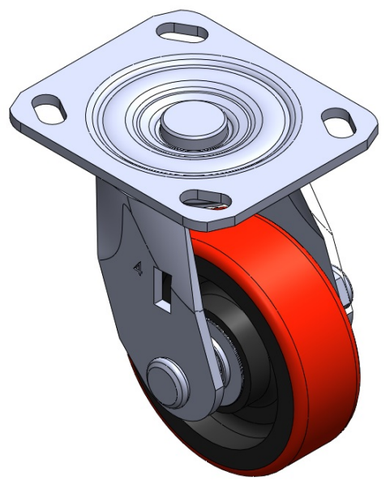

图片可能与原始产品有所落差

活动式脚轮，焊接钢板架
表面镀锌，底板式安装装置
铸铁制轮芯，高品质聚氨酯轮面
红色，轮子轴承—精密滚珠。

轮面：高品质聚氨酯
轮芯：铁芯/铸铁芯

产品说明仅供参考一切以实体产品为主

## 产品详细规格

◉ 公制 ○ 英制

| | |
|---|---|
| 轮径 | 100mm |
| 轮宽 | 34mm |
| 轮子轴承 | 搭配滚珠轴承的轮子 |
| 底板规格 | 115 x 100mm |
| 底板孔距 | 85 x 70mm |
| 底板孔径 | 20 x 11mm |
| 偏心距 | 25mm |
| 旋转干涉 | 150mm |
| 总高 | 143mm |
| 旋转半径 | 75mm |
| 硬度 | 93±5° Shore A |
| 荷重(动态) | 270kgs |
| 荷重(静态) | 405kgs |
| 温度 | -20°C to +70°C |
| 脚架样式 | 活动 |
| 不锈钢 | 否 |
| 导电 | 否 |
| 抗静电 | 否 |
| 脚轮重量 | 2.20kgs |
| 测试标准 | ISO22883 |

## 优势简览

| | |
|---|---|
| 滚动顺畅 | ● ● ● ○ ○ |
| 静音表现 | ● ● ● ● ○ |
| 保护地板 | ● ● ● ● ○ |

## 脚轮外观尺寸2D图档

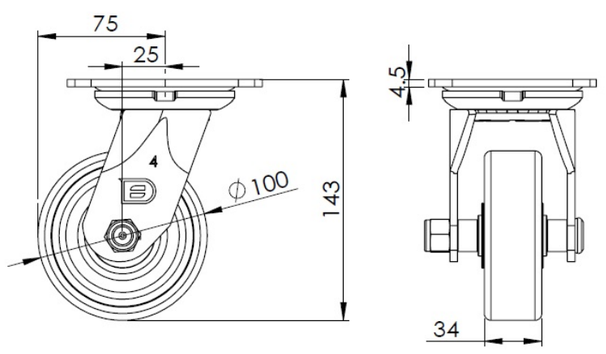


## 底板外观尺寸2D图档

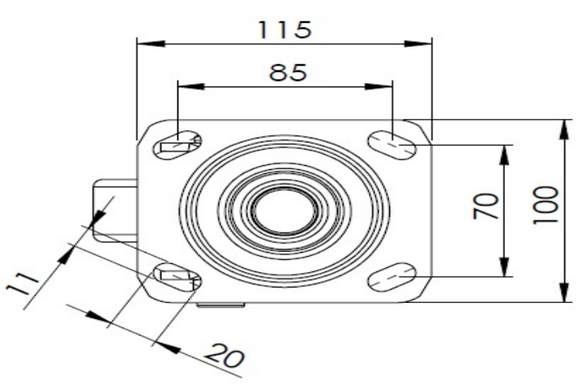


* 对公制和英制规格之间有任何偏差疑虑，请以公制规格为主。

© 版权所有 2025 得胜上好轮 www.dersheng.com