產品數據表

# 1112 長珠系列

橡膠輪(黑) 輪徑 × 輪寬 202 x 50mm

EAN

TW-4111208002001

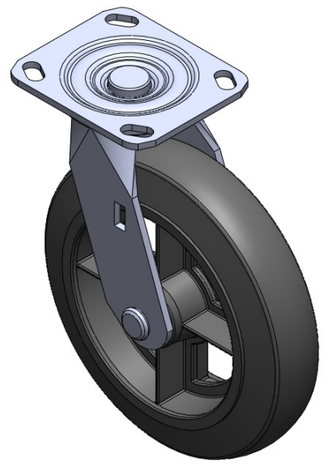

圖片可能與原始產品有所落差

活動式腳輪，焊接鋼板架 表面電鍍，底板式安裝裝置 鑄鐵製輪芯，高品質的彈力橡膠輪面黑色，輪子軸承—精密長珠。

輪面：高品質的彈力橡膠
輪芯：鐵芯/鑄鐵芯

產品說明僅供參考一切以實體產品為主

## 產品詳細規格

◉ 公制 ○ 英制

| | |
|---|---|
| 輪徑 | 202mm |
| 輪寬 | 50mm |
| 輪子軸承 | 搭配精密長珠軸承的輪子 |
| 底板規格 | 115 x 100mm |
| 底板孔距 | 85 x 70mm |
| 底板孔徑 | 20 x 11mm |
| 偏心距 | 45mm |
| 旋轉干涉 | 290mm |
| 總高 | 190mm |
| 旋轉半徑 | 145mm |
| 硬度 | 80±5° Shore A |
| 荷重(動態) | 300kgs |
| 荷重(靜態) | 450kgs |
| 溫度 | -20°C to +120°C |
| 腳架樣式 | 活動 |
| 不銹鋼 | 否 |
| 導電 | 否 |
| 抗靜電 | 否 |
| 腳輪重量 | 4.20kgs |
| 測試標準 | ISO22883 |

## 優勢簡覽

| | |
|---|---|
| 滾動順暢 | ● ● ● ○ ○ |
| 靜音表現 | ● ● ● ● ○ |
| 保護地板 | ● ● ● ● ○ |

## 腳輪外觀尺寸2D圖檔

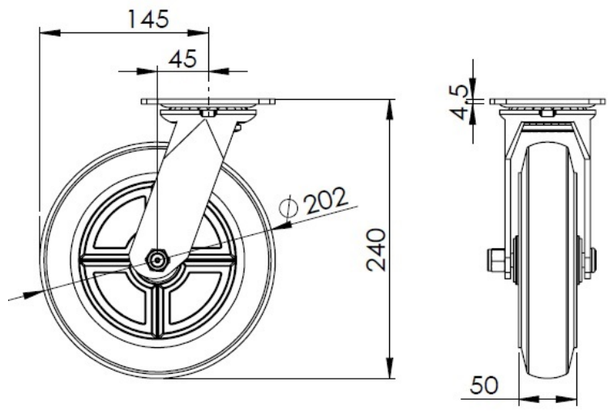


## 底板外觀尺寸2D圖檔

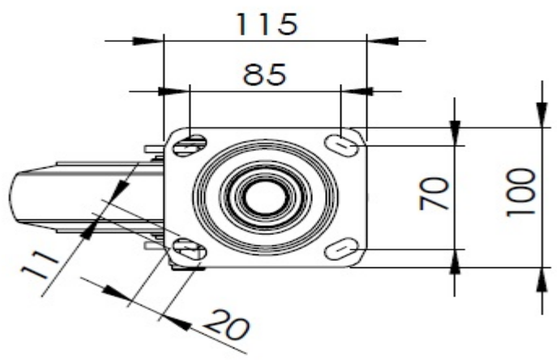


* 對公制和英制規格之間有任何偏差疑慮，請以公制規格為主。

© 版權所有 2025 得胜上好輪 www.dersheng.com