产品数据表

1112 长珠系列

PU轮(绿) 轮径 × 轮宽 200 x 49mm

EAN

TW-4111208002002

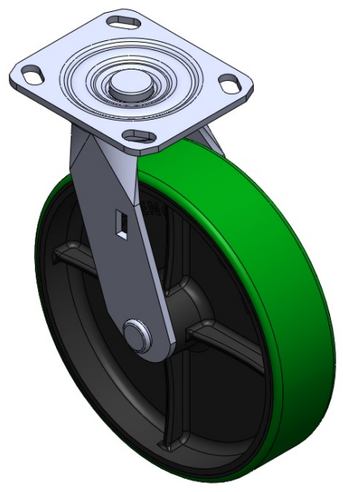

图片可能与原始产品有所落差

活动式脚轮，焊接钢板架 表面电镀，底板式安装装置 铸铁制轮芯，高品质聚氨酯轮面 绿色，轮子轴承—精密长珠。

轮面：高品质聚氨酯
轮芯：铁芯/铸铁芯

产品说明仅供参考一切以实体产品为主

产品详细规格

◉ 公制 ○ 英制

轮径	200mm
轮宽	49mm
轮子轴承	搭配精密长珠轴承的轮子
底板规格	115 x 100mm
底板孔距	85 x 70mm
底板孔径	20 x 11mm
偏心距	45mm
旋转干涉	290mm
总高	240mm
旋转半径	145mm
硬度	93±5° Shore A
荷重(动态)	420kgs
荷重(静态)	630kgs
温度	-20°C to +70°C
脚架样式	活动
不锈钢	否
导电	否
抗静电	否
脚轮重量	4.20kgs
测试标准	ISO22883

优势简览

滚动顺畅	● ● ● ○ ○
静音表现	● ● ● ● ○
保护地板	● ● ● ● ○

脚轮外观尺寸2D图档

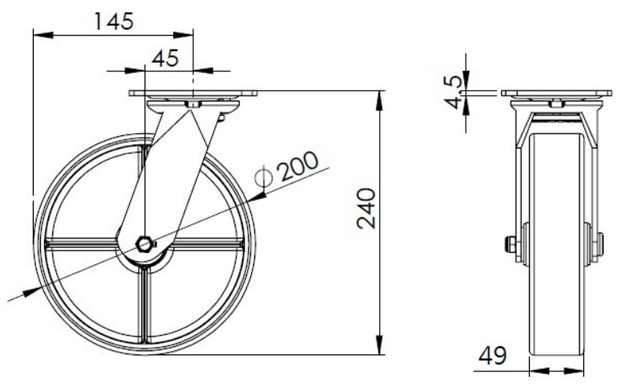

底板外观尺寸2D图档

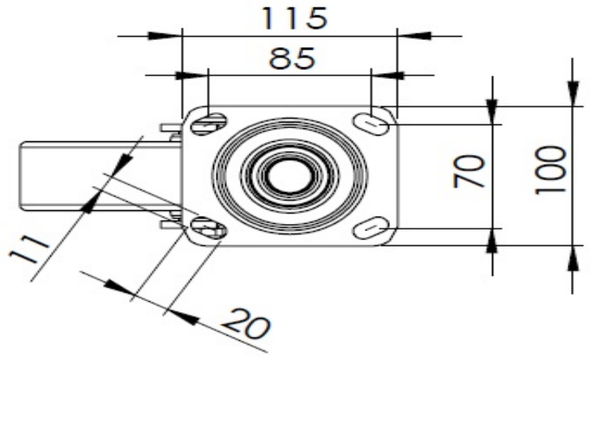

* 对公制和英制规格之间有任何偏差疑虑，请以公制规格为主。

© 版权所有 2026 得胜上好轮 www.dersheng.com