Bảng dữ liệu sản phẩm

1112 Series — SERIES 1112

Bánh xe PU (màu đỏ) đường kính bánh xe × chiều rộng bánh xe 200 x 49mm

EAN

TW-4111208002026

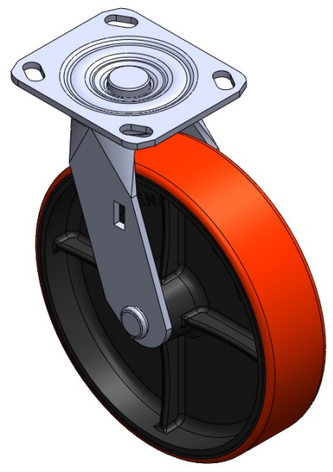

Hình ảnh có thể khác với sản phẩm gốc

Bánh xe di động, khung thép hàn Bề mặt mạ điện, thiết bị gắn đế Lõi bánh xe bằng gang, bề mặt bánh xe bằng polyurethane chất lượng cao Màu đỏ, ổ bi bánh xe—ổ bi cầu dài chính xác.

Bề mặt bánh xe: Polyurethane chất lượng cao

Lõi bánh xe: Lõi sắt / Lõi gang

Mô tả sản phẩm chỉ mang tính chất tham khảo. Sản phẩm thực tế sẽ được ưu tiên.

Quy cách chi tiết sản phẩm

◉ đơn vị mét ○ đế quốc

Đường kính bánh xe	200mm
Chiều rộng bánh xe	49mm
vòng bi bánh xe	Bánh xe trang bị vòng bi cầu chính xác
Quy cách tấm lắp	115 x 100mm
khoảng cách các lỗ trên tấm nền	85 x 70mm
Khoảng cách các lỗ lắp	20 x 11mm
Độ lệch tâm	45mm
Sự can thiệp quay	290mm
Tổng chiều cao	240mm
Bán kính xoay	145mm
Độ cứng	93±5° Shore A
Tải trọng (động)	420kgs
Tải trọng (tĩnh)	630kgs
Nhiệt độ	-20°C to +70°C
Càng bánh xe	Xoay
Thép không gỉ	N/A
Dẫn điện	N/A
Chống tĩnh điện	N/A
Trọng lượng bánh xe đẩy	4.20kgs
Tiêu chuẩn kiểm nghiệm	ISO22883

Tổng quan ưu điểm

Độ di chuyển mượt mà	● ● ● ○ ○
Chế độ im lặng	● ● ● ● ○
Bảo vệ mặt sàn	● ● ● ● ○

Bản vẽ 2D kích thước bánh xe đẩy

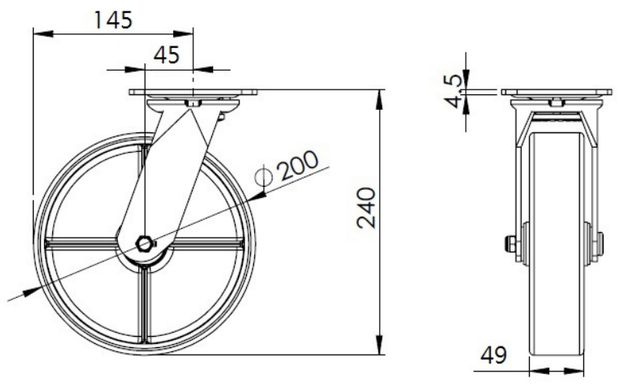

Bản vẽ 2D kích thước tấm lắp

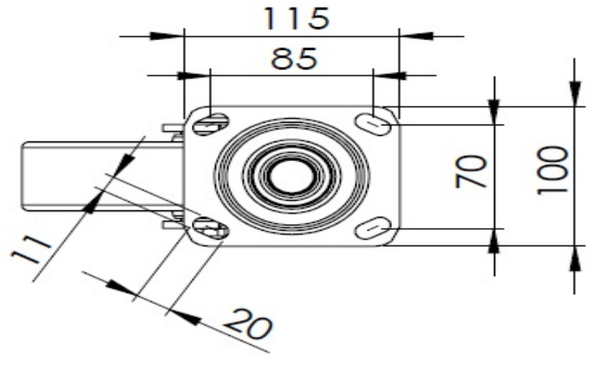

* Nếu có bất kỳ sai lệch nào giữa thông số hệ mét và thông số hệ inch, vui lòng tham khảo thông số hệ mét

© Bản quyền thuộc về 2026 DershengInternational www.dersheng.com