Phiếu thông tin sản phẩm

1116-SS-MJ Series — BÁNH XE KIỂU NHẬT CÀNG INOX

Bánh xe nylon Đường kính bánh xe × chiều rộng bánh xe 100 x 32mm

EAN

TW-4111604001038

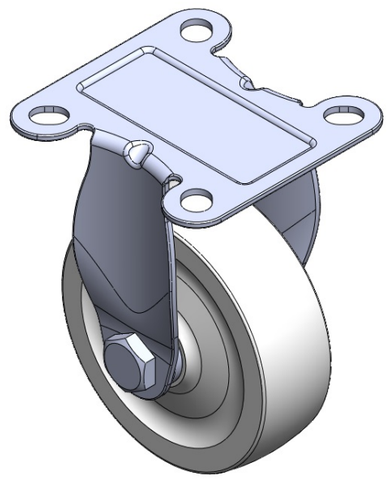

Hình ảnh có thể khác với sản phẩm gốc

Bánh xe cố định, khung dập liền khối; rung bề mặt, thiết bị lắp đế; lõi bánh xe và bề mặt bánh xe bằng nhựa nhiệt dẻo; bánh xe dạng ống trung tâm màu trắng.

Bề mặt bánh xe: nhựa nhiệt dẻo

Lõi bánh xe: nhựa nhiệt dẻo

Mô tả sản phẩm chỉ mang tính chất tham khảo. Sản phẩm thực tế sẽ được ưu tiên.

Quy cách chi tiết sản phẩm

◉ đơn vị mét ○ đế quốc

Đường kính bánh xe	100mm
Chiều rộng bánh xe	32mm
vòng bi bánh xe	Bánh xe đi kèm với ống giữa
Quy cách tấm lắp	95 x 95mm
khoảng cách các lỗ trên tấm nền	70 x 70mm
Khoảng cách các lỗ lắp	13.5 x 10.5mm
Tổng chiều cao	135mm
Độ cứng	75±5° Shore D
Tải trọng (động)	120kgs
Tải trọng (tĩnh)	180kgs
Nhiệt độ	-20°C to +80°C
Càng bánh xe	Cố định
Thép không gỉ	Y
Dẫn điện	N/A
Chống tĩnh điện	N/A
Trọng lượng bánh xe đẩy	0.45kgs
Tiêu chuẩn kiểm nghiệm	ISO22883

Tổng quan ưu điểm

Độ di chuyển mượt mà	● ● ● ● ●
Chế độ im lặng	● ● ○ ○ ○
Bảo vệ mặt sàn	● ● ○ ○ ○

Bản vẽ 2D kích thước bánh xe đẩy

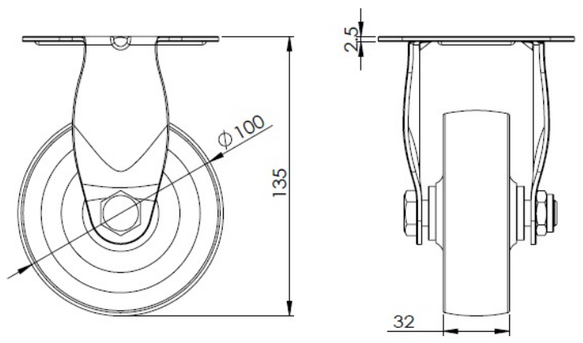

Bản vẽ 2D kích thước tấm lắp

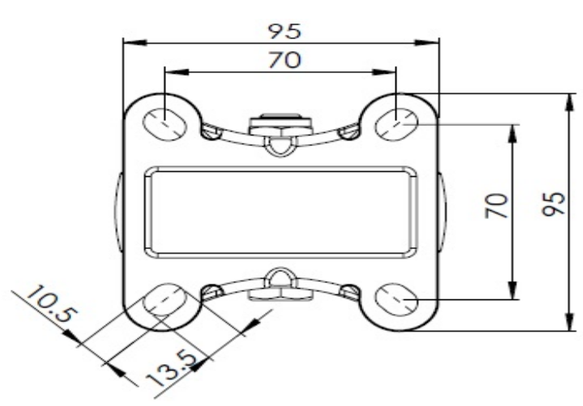

* Nếu có bất kỳ sai lệch nào giữa thông số hệ mét và thông số hệ inch, vui lòng tham khảo thông số hệ mét

© Bản quyền thuộc về 2025 DershengInternational www.dersheng.com