Phiếu thông tin sản phẩm

1116-SS-MI Series — BÁNH XE ĐẨY THIẾT BỊ CÀNG INOX (Chuẩn Mỹ)

Bánh xe nylon Đường kính bánh xe × chiều rộng bánh xe 100 x 32mm

EAN

TW-4111604002067

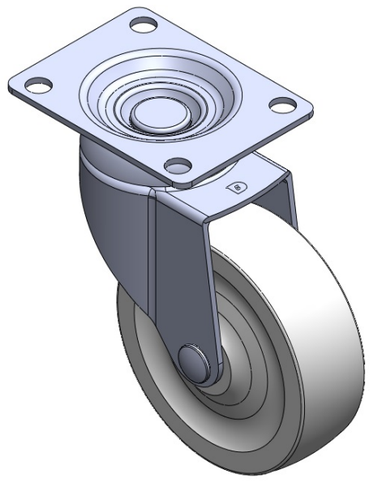

Hình ảnh có thể khác với sản phẩm gốc

Bánh xe di chuyển, đế được tán đinh và dập—lỗ lắp dụng cụ Rung bề mặt, thiết bị lắp đế Lõi và bề mặt bánh xe bằng nhựa nhiệt dẻo Màu trắng, bánh xe—loại ống trung tâm.

Bề mặt bánh xe: làm bằng nhựa nhiệt dẻo

Lõi bánh xe: làm bằng nhựa nhiệt dẻo

Mô tả sản phẩm chỉ mang tính chất tham khảo. Sản phẩm thực tế sẽ được ưu tiên.

Quy cách chi tiết sản phẩm

◉ đơn vị mét ○ đế quốc

Đường kính bánh xe	100mm
Chiều rộng bánh xe	32mm
vòng bi bánh xe	Bánh xe đi kèm với ống giữa
Quy cách tấm lắp	92 x 70mm
khoảng cách các lỗ trên tấm nền	72 x 53mm
Khoảng cách các lỗ lắp	10mm
Độ lệch tâm	40mm
Sự can thiệp quay	180mm
Tổng chiều cao	136mm
Bán kính xoay	90mm
Độ cứng	75±5° Shore D
Tải trọng (động)	120kgs
Tải trọng (tĩnh)	180kgs
Nhiệt độ	-20°C to +80°C
Càng bánh xe	Xoay
Thép không gỉ	Y
Dẫn điện	N/A
Chống tĩnh điện	N/A
Trọng lượng bánh xe đẩy	0.75kgs
Tiêu chuẩn kiểm nghiệm	ISO22883

Tổng quan ưu điểm

Độ di chuyển mượt mà	● ● ● ● ●
Chế độ im lặng	● ● ○ ○ ○
Bảo vệ mặt sàn	● ● ○ ○ ○

Bản vẽ 2D kích thước bánh xe đẩy

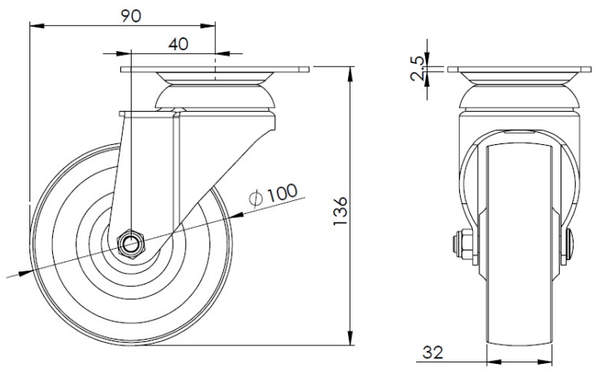

Bản vẽ 2D kích thước tấm lắp

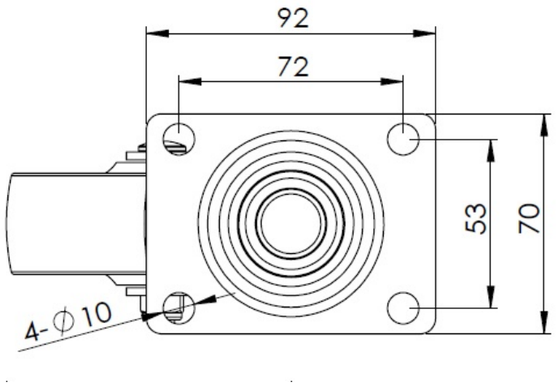

* Nếu có bất kỳ sai lệch nào giữa thông số hệ mét và thông số hệ inch, vui lòng tham khảo thông số hệ mét

© Bản quyền thuộc về 2025 DershengInternational www.dersheng.com