Bảng dữ liệu sản phẩm

1129 Series — BÁNH XE Y TẾ

Bánh xe AQPU (màu xám) đường kính bánh xe × chiều rộng bánh xe 100 x 31mm

EAN

TW-4112904001020

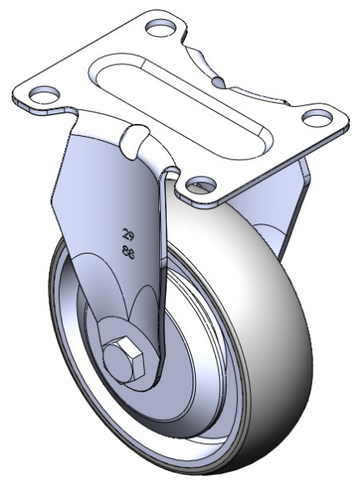

Hình ảnh có thể khác với sản phẩm gốc

Bánh xe cố định với phần để chân và lỗ dụng cụ đúc liền khối. Hoàn thiện mạ kẽm, lắp đế với nắp nhựa. Lõi nhôm với mặt đế bằng polyurethane chất lượng cao. Màu xám. Vòng bi bánh xe: vòng bi bi chính xác.

Bề mặt bánh xe: polyurethane chất lượng cao

Lõi bánh xe: lõi nhôm

Mô tả sản phẩm chỉ mang tính chất tham khảo. Sản phẩm thực tế sẽ được ưu tiên.

Quy cách chi tiết sản phẩm

◉ đơn vị mét ○ đế quốc

Đường kính bánh xe	100mm
Chiều rộng bánh xe	31mm
vòng bi bánh xe	Bánh xe trang bị vòng bi bi
Quy cách tấm lắp	92 x 70mm
khoảng cách các lỗ trên tấm nền	72 x 53mm
Khoảng cách các lỗ lắp	10mm
Tổng chiều cao	136mm
Độ cứng	77±5° Shore A
Tải trọng (động)	200kgs
Tải trọng (tĩnh)	300kgs
Nhiệt độ	-20°C to +70°C
Càng bánh xe	Cố định
Thép không gỉ	N/A
Dẫn điện	N/A
Chống tĩnh điện	N/A
Trọng lượng bánh xe đẩy	0.45kgs
Tiêu chuẩn kiểm nghiệm	ISO22883

Tổng quan ưu điểm

Độ di chuyển mượt mà	● ● ● ● ●
Chế độ im lặng	● ● ● ● ●
Bảo vệ mặt sàn	● ● ● ● ●

Bản vẽ 2D kích thước bánh xe đẩy

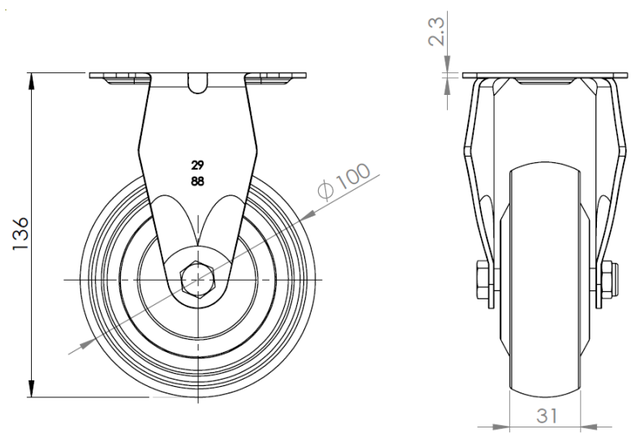

Bản vẽ 2D kích thước tấm lắp

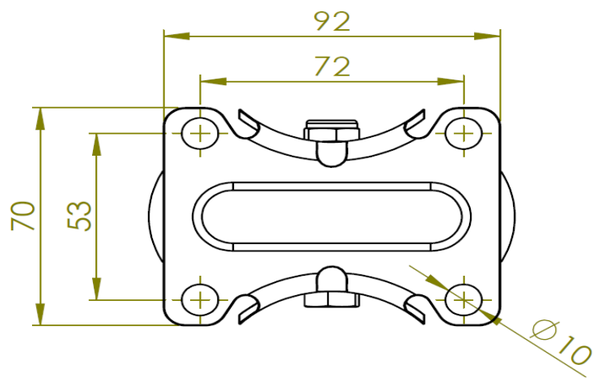

* Nếu có bất kỳ sai lệch nào giữa thông số hệ mét và thông số hệ inch, vui lòng tham khảo thông số hệ mét

© Bản quyền thuộc về 2025 DershengInternational www.dersheng.com