Bảng dữ liệu sản phẩm

1129 Series — BÁNH XE Y TẾ

Bánh xe Phenolic đường kính bánh xe × chiều rộng bánh xe 100 x 34mm

EAN

TW-4112904001032

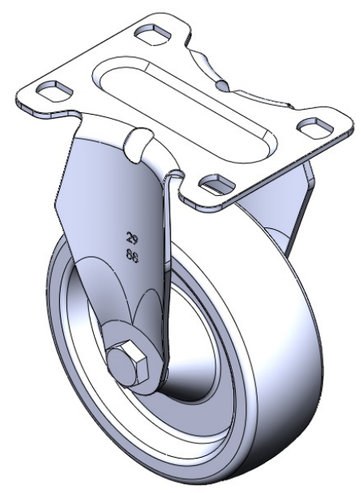

Hình ảnh có thể khác với sản phẩm gốc

Bánh xe cố định với khung dập liền khối và các lỗ chất lượng cao.
Hoàn thiện mạ kẽm, lắp trên đế.
Lõi và mặt đế bằng nhựa tổng hợp nén với vải tẩm.
Bánh xe ống giữa màu đen.

Bề mặt: Nhựa tổng hợp nén tẩm vải

Lõi bánh xe: Nhựa tổng hợp nén tẩm vải

Mô tả sản phẩm chỉ mang tính chất tham khảo. Sản phẩm thực tế sẽ được ưu tiên.

Quy cách chi tiết sản phẩm

◉ đơn vị mét ○ đế quốc

Đường kính bánh xe	100mm
Chiều rộng bánh xe	34mm
vòng bi bánh xe	Bánh xe đi kèm với ống giữa
Quy cách tấm lắp	92 x 70mm
khoảng cách các lỗ trên tấm nền	75 x 45mm
Khoảng cách các lỗ lắp	12 x 9mm
Tổng chiều cao	136mm
Độ cứng	80±5° Shore D
Tải trọng (động)	135kgs
Tải trọng (tĩnh)	202.5kgs
Nhiệt độ	-20°C to +150°C
Càng bánh xe	Cố định
Thép không gỉ	N/A
Dẫn điện	N/A
Chống tĩnh điện	N/A
Trọng lượng bánh xe đẩy	0.45kgs
Tiêu chuẩn kiểm nghiệm	ISO22883

Tổng quan ưu điểm

Độ di chuyển mượt mà	● ● ● ● ●
Chế độ im lặng	● ● ○ ○ ○
Bảo vệ mặt sàn	● ● ○ ○ ○

Bản vẽ 2D kích thước bánh xe đẩy

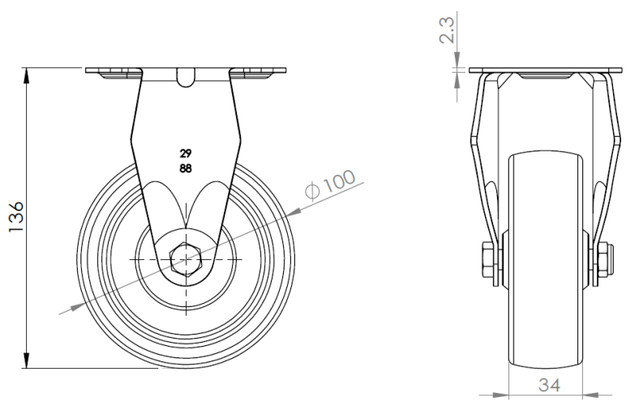

Bản vẽ 2D kích thước tấm lắp

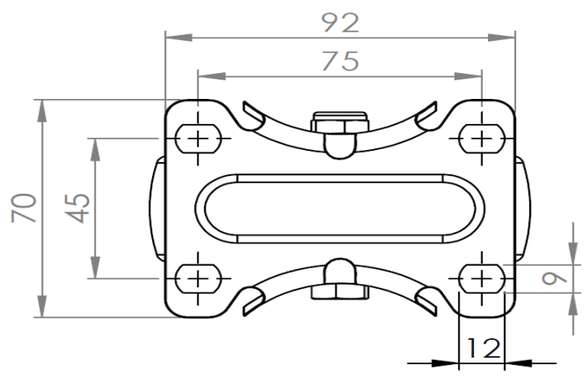

* Nếu có bất kỳ sai lệch nào giữa thông số hệ mét và thông số hệ inch, vui lòng tham khảo thông số hệ mét

© Bản quyền thuộc về 2025 DershengInternational www.dersheng.com